CORTACESPED A BATERIA NIWA 3en1 21" BCPW-900

A General

V2

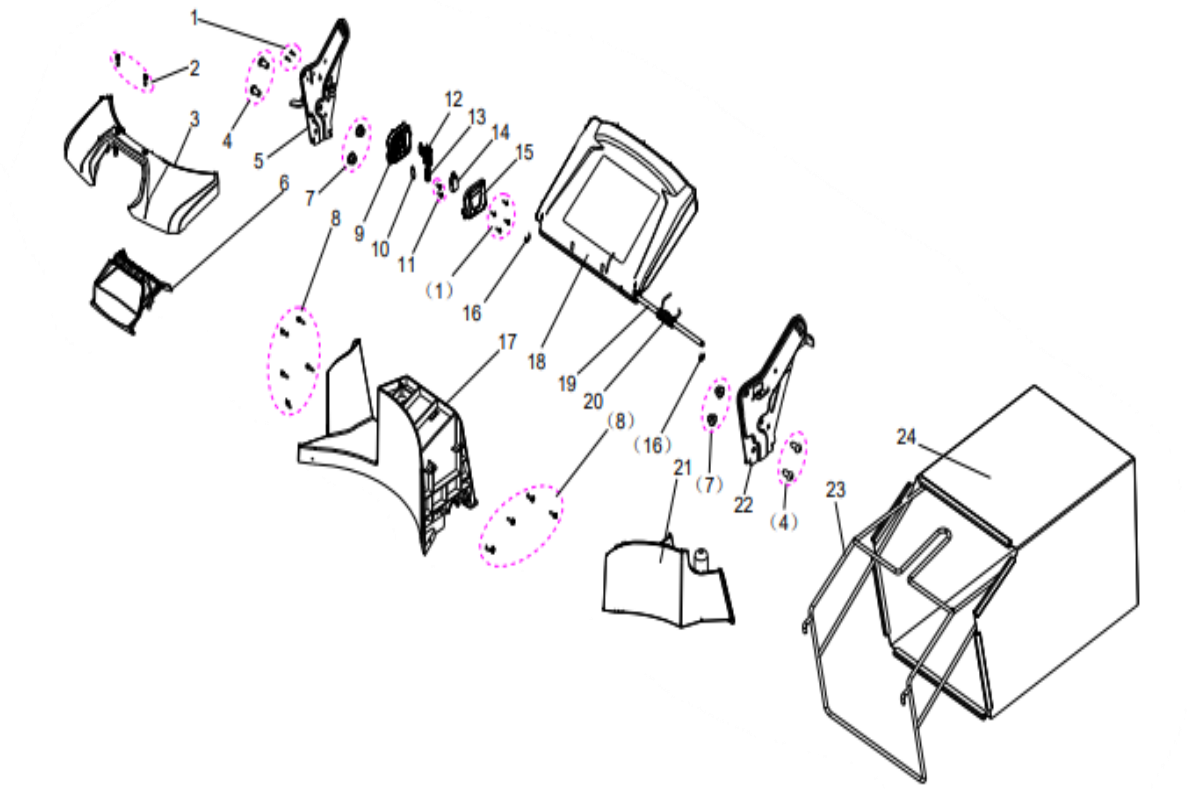

GRUPO RUMBO: Motoimplementos para Bosque, Jardín y Construcción

Teléfono rotativo: 54 11 5263-7862 - Email: ventas@rumbosrl.com.ar

Dirección: Av. Presidente Perón Nº 4749, Benavidez (Norlog), Buenos Aires, Argentina.

CORTACESPED A BATERIA NIWA 3en1 21" BCPW-900

Ref.	Cod. Rumbo	Descripción	Pcs.
1			
2			
3	2155003	Cubierta frontal Niwa BCPW-900	
4			
5	2155005	Soporte regulador altura derecho Niwa BCPW-900	
6	2155006	Manija delantera Niwa BCPW-900	
7			
8			
9	2155009	Tapa inferior de interruptores Niwa BCPW-900	
10			
11			
12	2155012	Corredera autobloqueante Niwa BCPW-900	
13			
14	2118102	Microinterruptor Niwa BCPW-900/950/BMW-18	
15	2155015	Tapa superior de interruptores Niwa BCPW-900	
16			
17	2155017	Protector trasero Niwa BCPW-900	
18	2155018	Tapa trasera Niwa BCPW-900	
19	2155019	Eje de placa protectora Niwa BCPW-900	
20			
21			
22	2155022	Soporte regulador de altura Niwa BCPW-900	
23	2155023	Armazon de bolsa Niwa BCPW-900	
24	2155024	Bolsa Niwa BCPW-900	

GRUPO RUMBO: Motoimplementos para Bosque, Jardín y Construcción

Teléfono rotativo: 54 11 5263-7862 - Email: ventas@rumbosrl.com.ar

Dirección: Av. Presidente Perón Nº 4749, Benavidez (Norlog), Buenos Aires, Argentina.

A General

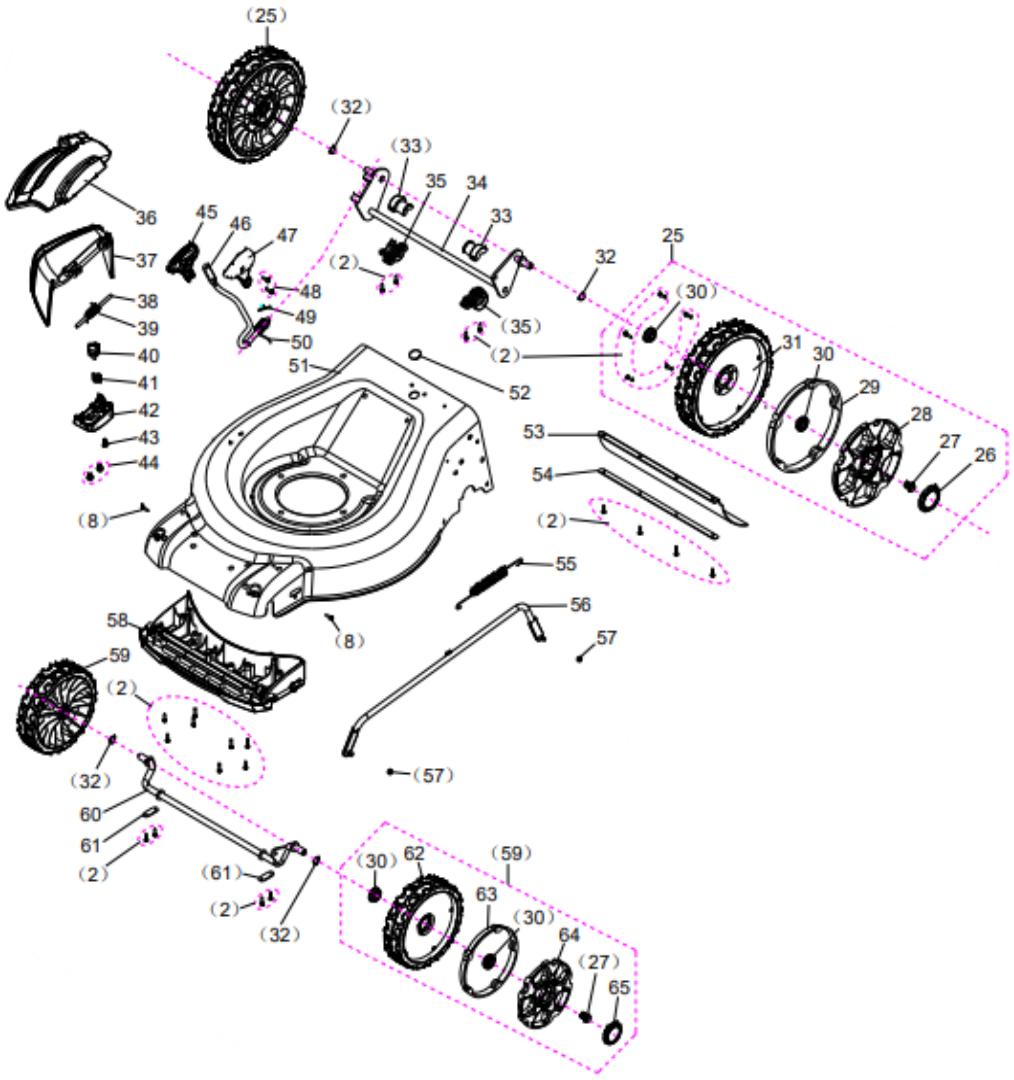

GRUPO RUMBO: Motoimplementos para Bosque, Jardín y Construcción

Teléfono rotativo: 54 11 5263-7862 - Email: ventas@rumbosrl.com.ar

Dirección: Av. Presidente Perón Nº 4749, Benavidez (Norlog), Buenos Aires, Argentina.

CORTACESPED A BATERIA NIWA 3en1 21" BCPW-900

Ref.	Cod. Rumbo	Descripción	Pcs.
25	2155025	Rueda trasera Cpl Niwa BCPW-900	
26			
27			
28	2155028	Cubierta de rueda trasera Niwa BCPW-900	
29	2155029	Llanta trasera Niwa BCPW-900	
30			
31	2155031	Conj de rueda trasera Niwa BCPW-900	
32			
33			
34	2155034	Eje trasero Niwa BCPW-900	
35			
36			
37			
38			
39	2155039	Resorte de torsion Niwa BCPW-900	
40	2155137	Perilla negra Niwa BCPW-900	
41	2155138	Resorte de torsion Niwa BCPW-900	
42	2155139	Panel de soporte lateral Niwa BCPW-900	
43	2155140	Tornillo en cruz autorroscante Niwa BCPW-900	
44			
45	2155045	Mango de ajuste de altura izquierdo Niwa BCPW-900	
46	2155046	Varilla de ajuste de altura Niwa BCPW-900	
47	2155047	Mango de ajuste de altura derecho Niwa BCPW-900	
48			
49			
50	2155050	Resorte boton de ajuste de altura Niwa BCPW-900	
51	2155051	Chasis Niwa BCPW-900	
52			
53			
54			
55	2155055	Resorte de ajuste de altura Niwa BCPW-900	
56			
57			
58			
59			
60	2155060	Eje delantero Niwa BCPW-900	
61			
62	2155062	Conj de rueda delantera Niwa BCPW-900	
63	2155063	Llanta delantera Niwa BCPW-900	
64	2155064	Cubierta de rueda delantera Niwa BCPW-900	
65	2155065	Tapa de rueda chica Niwa BCPW-900	

GRUPO RUMBO: Motoimplementos para Bosque, Jardín y Construcción

Teléfono rotativo: 54 11 5263-7862 - Email: ventas@rumbosrl.com.ar

Dirección: Av. Presidente Perón Nº 4749, Benavidez (Norlog), Buenos Aires, Argentina.

A General

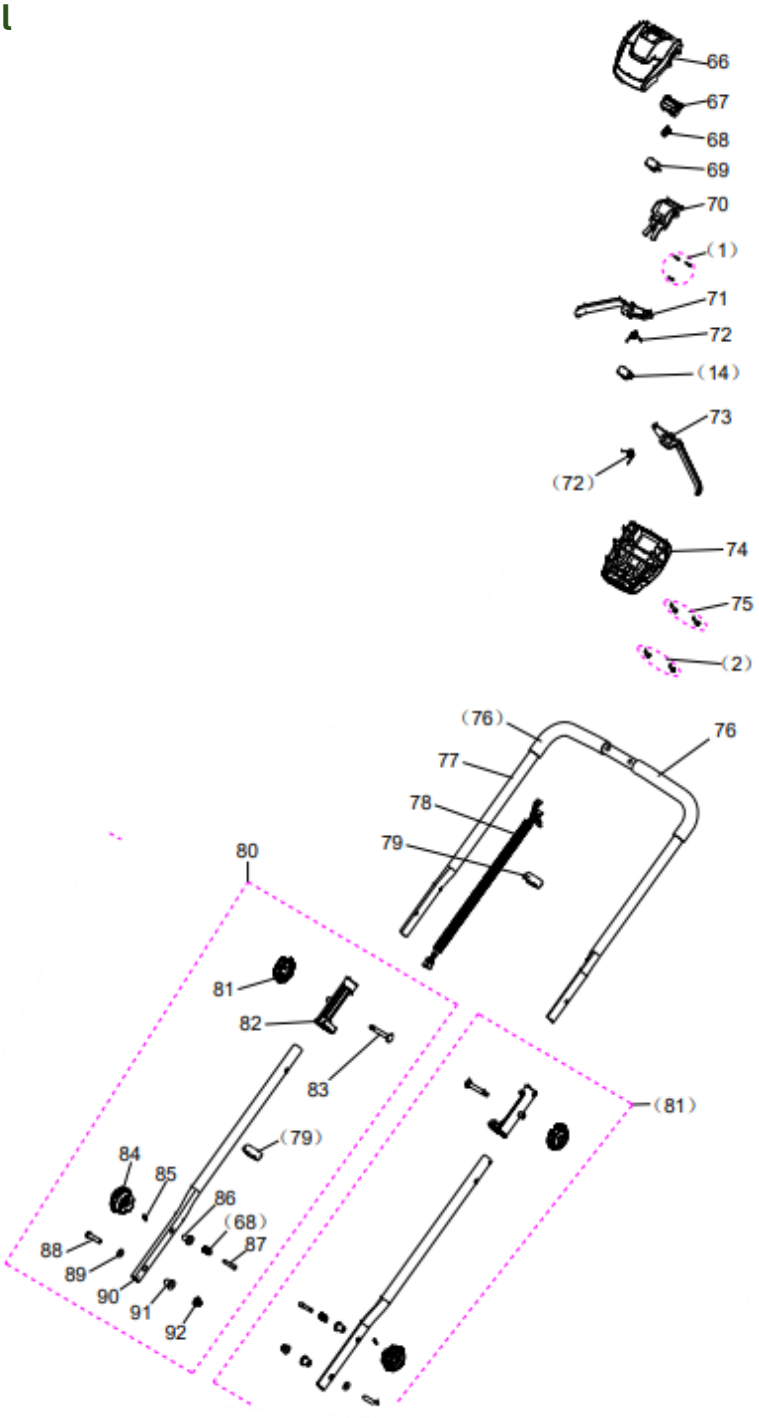

GRUPO RUMBO: Motoimplementos para Bosque, Jardín y Construcción

Teléfono rotativo: 54 11 5263-7862 - Email: ventas@rumbosrl.com.ar

Dirección: Av. Presidente Perón Nº 4749, Benavidez (Norlog), Buenos Aires, Argentina.

CORTACESPED A BATERIA NIWA 3en1 21" BCPW-900

Ref.	Cod. Rumbo	Descripción	Pcs.
66	2155066	Tapa superior de interruptores Niwa BCPW-900	
67	2155067	Caja de interruptor pulsador Niwa BCPW-900	
68	2155068	Resorte boton de bloqueo Niwa BCPW-900	
69	2155069	Microinterruptor Niwa BCPW-900	
70			
71	2155071	Gatillo principal derecho Niwa BCPW-900	
72	2155072	Resorte de torsion del gatillo Niwa BCPW-900	
73	2155073	Gatillo principal izquierdo Niwa BCPW-900	
74	2155074	Tapa inferior de interruptores Niwa BCPW-900	
75			
76	2155076	Carcaza Niwa BCPW-900	
77	2155077	Varilla de empoje superior Niwa BCPW-900	
78	2155078	Cable de caja interruptores Niwa BCPW-900	
79			
80			
81	2122199	Perilla de bloqueo Niwa BCPW-900/CENW21A/21M	
82			
83			
84	2155084	Boton de bloqueo Niwa BCPW-900	
85			
86	2155086	Buje Niwa BCPW-900	
87			
88			
89			
90	2155090	Varilla de empuje inferior Niwa BCPW-900	
91			
92			

GRUPO RUMBO: Motoimplementos para Bosque, Jardín y Construcción

Teléfono rotativo: 54 11 5263-7862 - Email: ventas@rumbosrl.com.ar

Dirección: Av. Presidente Perón Nº 4749, Benavidez (Norlog), Buenos Aires, Argentina.

A General

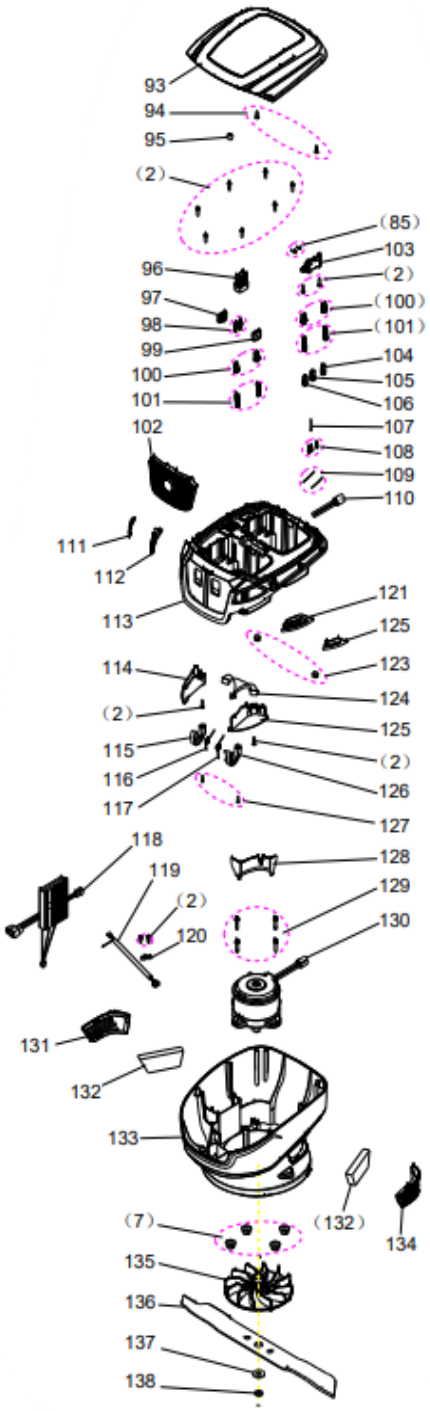
93
94
95
(2)
(85)
103
(2)
(100)
(101)
104
105
106
107
108
109
110
96
97
98
99
100
101
102
111
112
113
121
125
123
114
124
(2)
125
115
(2)
116
126
117
127
118
128
119
129
(2)
130
120
131
132
133
(7)
(132)
134
135
136
137
138

CORTACESPED A BATERIA NIWA 3en1 21" BCPW-900

Ref.	Cod. Rumbo	Descripción	Pcs.
93	2155093	Tapa abatible Niwa BCPW-900	
94			
95			
96			
97			
98			
99			
100			
101			
102			
103			
104			
105			
106			
107			
108			
109			
110			
111			
112	2155112	Pantalla derecha Niwa BCPW-900	
113	2155113	Tapa superior Niwa BCPW-900	
114	2155114	Portalampara derecho Niwa BCPW-900	
115	2155115	Brazo giratorio derecho Niwa BCPW-900	
116			
117			
118	2155118	Controlador Niwa BCPW-900	
119	2155119	Cable de cabezal de alimentacion Niwa BCPW-900	
120			
121	2155121	Pantalla izquierda Niwa BCPW-900	
122	2155122	Deflector izquierdo Niwa BCPW-900	
123	2155123	Iman potente Niwa BCPW-900	
124			
125	2155125	Portalamparas izquierdo Niwa BCPW-900	
126			
127			
128	2155128	Parabrisas Niwa BCPW-900	
129			
130	2155130	Motor Niwa BCPW-900	
131	2155131	Entrada de aire derecha Niwa BCPW-900	
132	2155132	Esponja filtrante Niwa BCPW-900	
133	2155133	Base Niwa BCPW-900	
134	2155134	Entrada de aire Izquierda Niwa BCPW-900	
135			
136	2155136	Cuchilla Niwa BCPW-900	
137			
138			
139			

GRUPO RUMBO: Motoimplementos para Bosque, Jardín y Construcción

Teléfono rotativo: 54 11 5263-7862 - Email: ventas@rumbosrl.com.ar

Dirección: Av. Presidente Perón Nº 4749, Benavidez (Norlog), Buenos Aires, Argentina.