A General

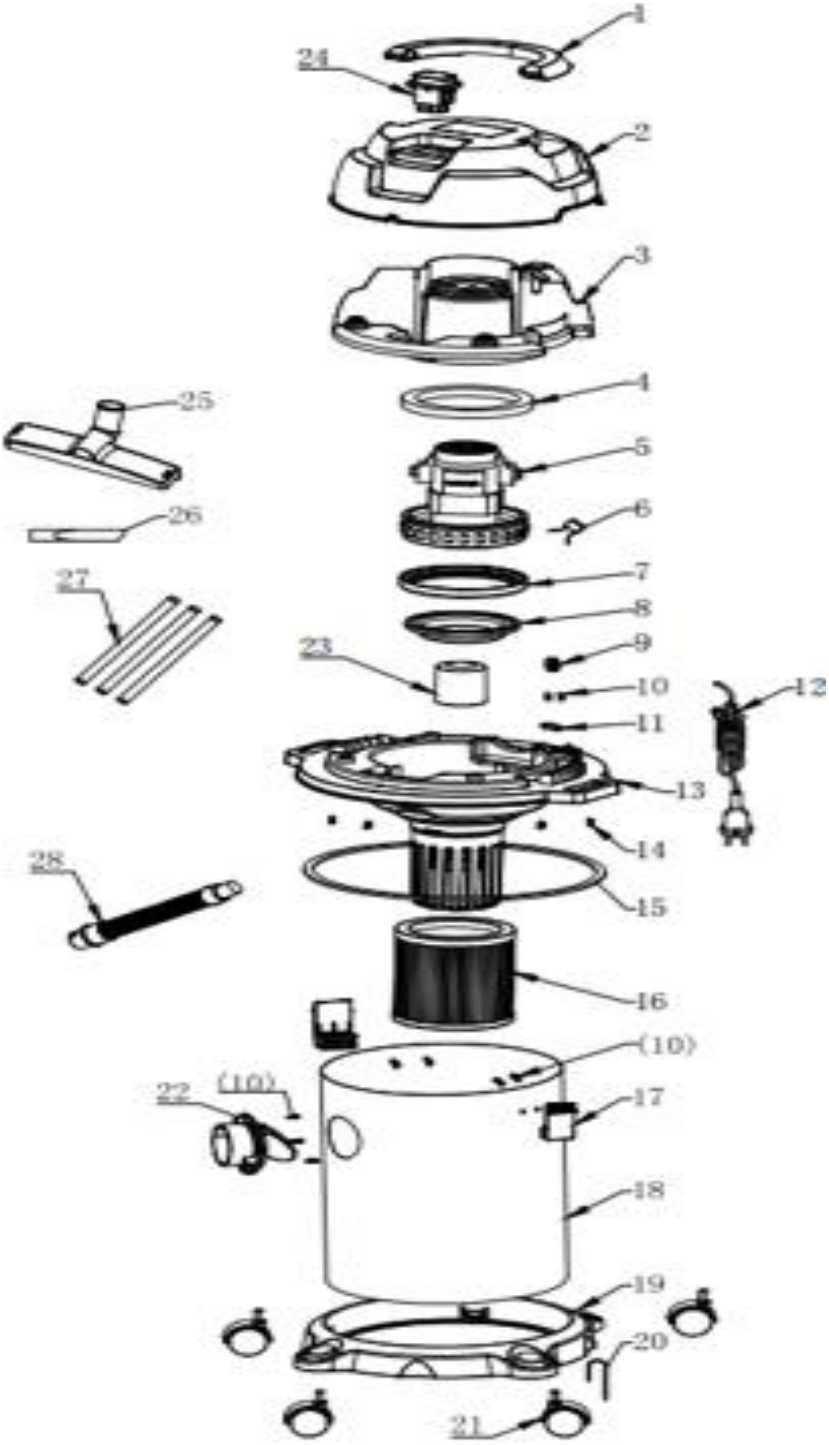

GRUPO RUMBO: Motoimplementos para Bosque, Jardín y Construcción

Teléfono rotativo: 54 11 5263-7862 - Email: ventas@rumbosrl.com.ar

Dirección: Av. Presidente Perón Nº 4749, Benavidez (Norlog), Buenos Aires, Argentina.

ASPIRADORA 1000W NIWA LANW-1015i

Ref.	Cod. Rumbo	Descripción	Pcs.
1		handbar	1
2		top cover	17
3		middle cover	1
4		motor top sealing ring	1
5	2511005	Motor 1000W Niwa LANW1015i	7
6		capacity	1
7		motor lower sealing ring	1
8		air inlet cover	1
9		cable protect	1
10		screw	1
11		cable press board	1
12		cable	1
13		motor seating	1
14		screw	1
15		sealing	2
16	2511016	Filtro Niwa LANW-0810p/1015i	2
17		clamps	2
18		tank	1
19		base	1
20		static chain	2
21		wheels	2
22		suction air inlet	1
23		safety valve	1
24		switch	1
25	2511022	Cepillo chico Niwa LANW-0810p/1015i/1015p/0812i/1220i	1
26	2511023	Boquilla pequeña Niwa LANW-0810p/1015i/1015p/0812i/1220i	1
27	2511024	Tubo Niwa LANW-0810p/1015i/1015p/0812i/1220i	1
28	2511025	Manguera Niwa LANW-0810p/1015i	1
29	2511026	Bolsa Niwa LANW-0810p/1015i	1

GRUPO RUMBO: Motoimplementos para Bosque, Jardín y Construcción

Teléfono rotativo: 54 11 5263-7862 - Email: ventas@rumbosrl.com.ar

Dirección: Av. Presidente Perón Nº 4749, Benavidez (Norlog), Buenos Aires, Argentina.