CORTACESPED NIWA CENW-21A/21M 6HP 21" 4EN1

A General

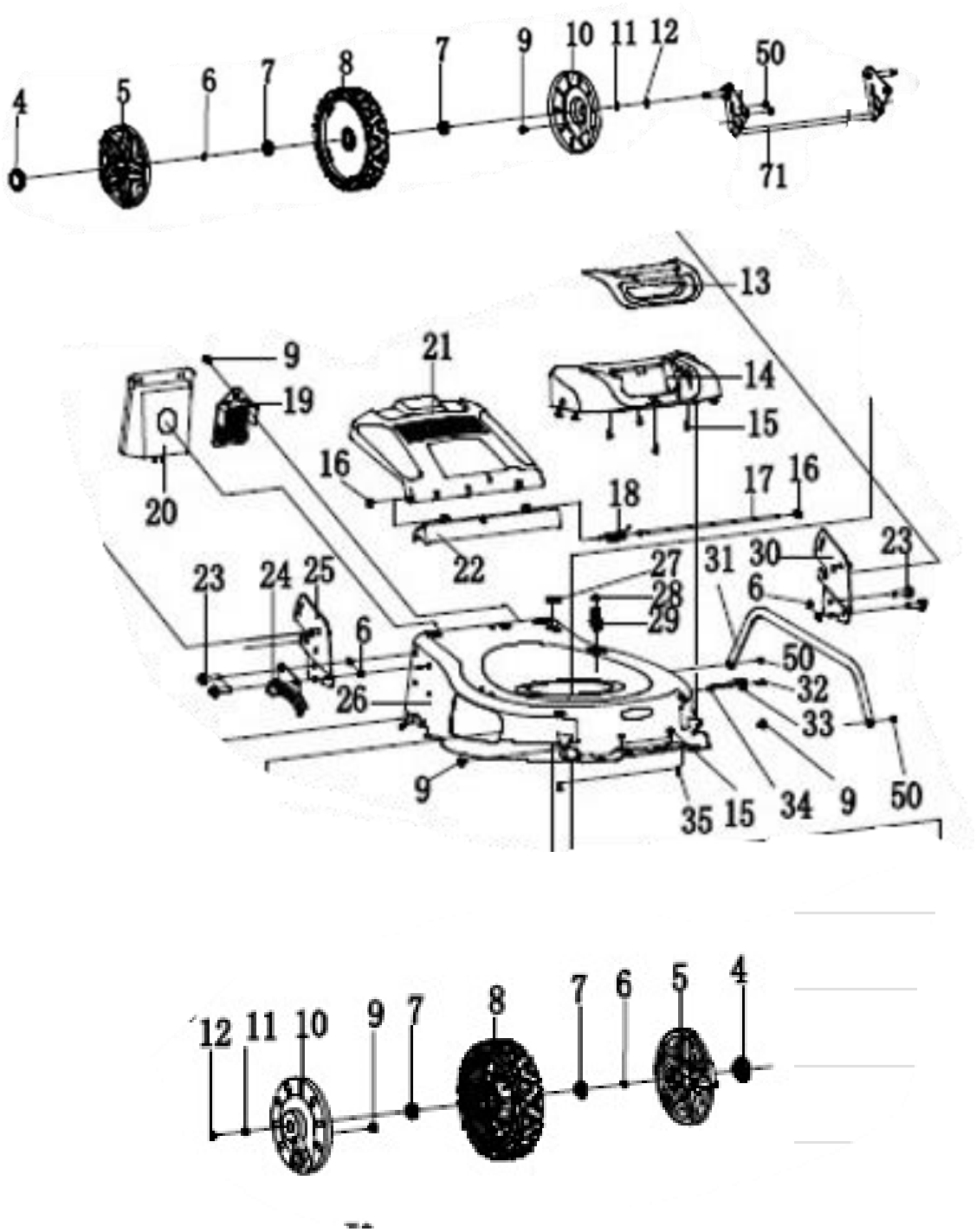

GRUPO RUMBO: Motoimplementos para Bosque, Jardín y Construcción

Teléfono rotativo: 54 11 5263-7862 - Email: ventas@rumbosrl.com.ar

Dirección: Av. Presidente Perón Nº 4749, Benavidez (Norlog), Buenos Aires, Argentina.

CORTACESPED NIWA CENW-21A/21M 6HP 21" 4EN1

Ref.	Cod. Rumbo	Descripción	Pcs.
1			
2			
3			
4	2122104	Tapa de rueda trasera Niwa CENW-21A/21M	4
5	2122105	Cubierta rueda trasera Niwa CENW-21A/21M	2
6		Nut M8	8
7	2122107	Rodamiento Niwa CENW-21A/21M	8
8	2122108	Rueda trasera Niwa CENW-21A/21M	2
9		Nut L221A	7
10	2122110	Cubierta rueda Antipolvo Niwa CENW-21A/21M	2
11		Wave washers ¢14×0.4	4
12		Washer ¢12×0.8	4
13	2122113	Tapa de soporte Niwa CENW-21A/21M	1
14	2122114	Soporte de tapa trasera Niwa CENW-21A/21M	1
15		screw ST5×16	13
16		Plug	2
17	2122117	Eje axial Niwa CENW-21A/21M	1
18	2122118	Resorte de torsion Niwa CENW-21A/21M	1
19	2122119	Placa de respiracion Niwa CENW-21A/21M	1
20		Back row grass plug	1
21	2122121	Tapa trasera Niwa CENW-21A/21M	1
22	2122122	Protector de polvo Niwa CENW-21A/21M	1
23		Screw M8×16	4
24	2122124	Placa de engranaje Niwa CENW-21A/21M	1
25	2122125	Soporte derecho Niwa CENW-21A/21M	1
26	2122126	Chasis Niwa CENW-21A	1
26	2112126	Chasis Niwa CENW-21M	1
27		Jacket	1
28		o-ring	1
29	2122129	Conector de tuberia Niwa CENW-21A/21M	1
30	2122130	Soporte Izquierdo Niwa CENW-21A/21M	1
31	2122131	Varilla de corte Niwa CENW-21A/21M	1
32		Screw M5×12	3
33	2122133	Placa de presion Niwa CENW-21A	1
34		Screw ST 4.8X8	1
35		Nut M5	6
71	2122171	Eje trasero Niwa CENW-21A/21M	1

GRUPO RUMBO: Motoimplementos para Bosque, Jardín y Construcción

Teléfono rotativo: 54 11 5263-7862 - Email: ventas@rumbosrl.com.ar

Dirección: Av. Presidente Perón Nº 4749, Benavidez (Norlog), Buenos Aires, Argentina.

A General

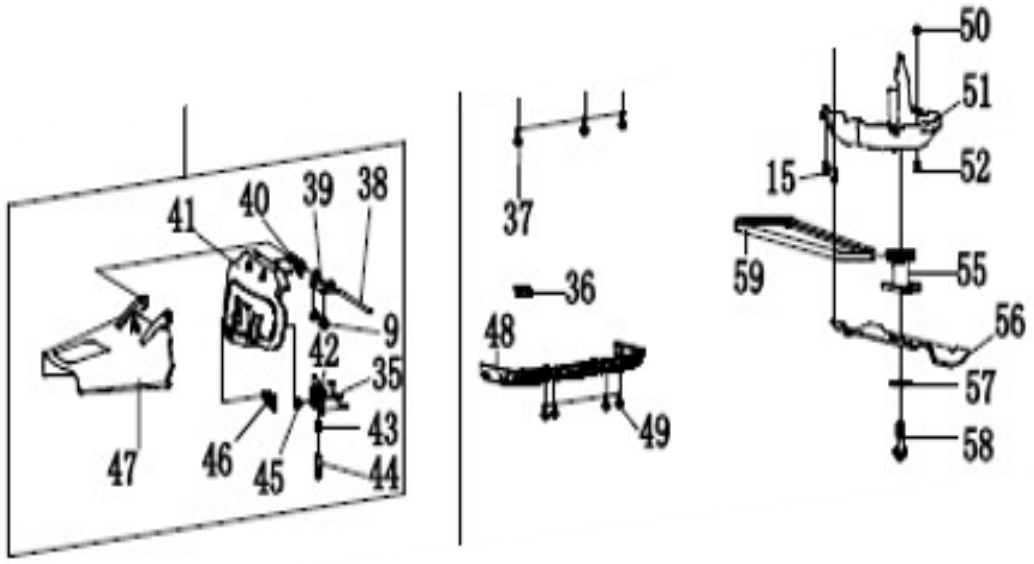

CORTACESPED NIWA CENW-21A/21M 6HP 21" 4EN1

Ref.	Cod. Rumbo	Descripción	Pcs.
36		Nut M14X1,5PA6	1
37		Self-tapping screws 5/16”-14 l= 16mm	3
38	2122138	Eje Niwa CENW-21A/21M	1
39	2122139	Soporte Niwa CENW-21A/21M	1
40	2122140	Resorte de torsion Niwa CENW-21A/21M	1
41	2122141	Tapa lateral Niwa CENW-21A/21M	1
42		Cover	1
43		spring	1
44		Limit plate	1
45	2122145	Engranaje Niwa CENW-21A/21M	1
46	2122146	Mango de operación Niwa CENW-21A/21M	1
47	2122147	Deflector Niwa CENW-21A/21M	1
48	2122148	Tapa inferior Niwa CENW-21A/21M	1
49		Screw ST5×25	7
50		Nut M6	11
51	2122151	Deflector de correa Niwa CENW-21A	1
51	2112151	Adaptador de cuchilla Niwa CENW-21M	1
52		Screw M6×20	1
55	2122155	Adaptador de cuchilla Niwa CENW-21A	1
56	2122156	Cuchilla Niwa CENW-21A/21M	1
57		Flat washer	1
58		Blade screw 3/8”-24	1
59	2122159	Correa Z750 Niwa CENW-21A	1

GRUPO RUMBO: Motoimplementos para Bosque, Jardín y Construcción

Teléfono rotativo: 54 11 5263-7862 - Email: ventas@rumbosrl.com.ar

Dirección: Av. Presidente Perón Nº 4749, Benavidez (Norlog), Buenos Aires, Argentina.

A General

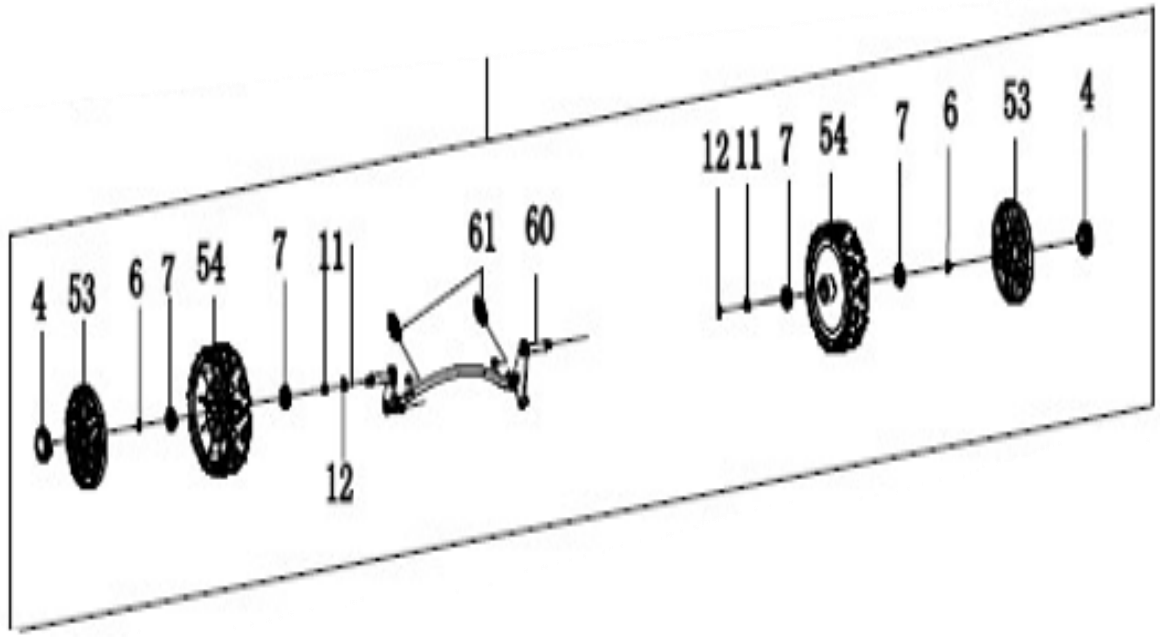

GRUPO RUMBO: Motoimplementos para Bosque, Jardín y Construcción

Teléfono rotativo: 54 11 5263-7862 - Email: ventas@rumbosrl.com.ar

Dirección: Av. Presidente Perón Nº 4749, Benavidez (Norlog), Buenos Aires, Argentina.

CORTACESPED NIWA CENW-21A/21M 6HP 21" 4EN1

Ref.	Cod. Rumbo	Descripción	Pcs.
53	2122153	Rueda delantera 8" Niwa CENW-21A/21M	2
54	2122154	Tapa rueda delantera 8” Niwa CENW-21A/21M	2
60	2122160	Eje delantero Niwa CENW-21A/21M	1
61	2122161	Resorte Niwa CENW-21A/21M	2

A General

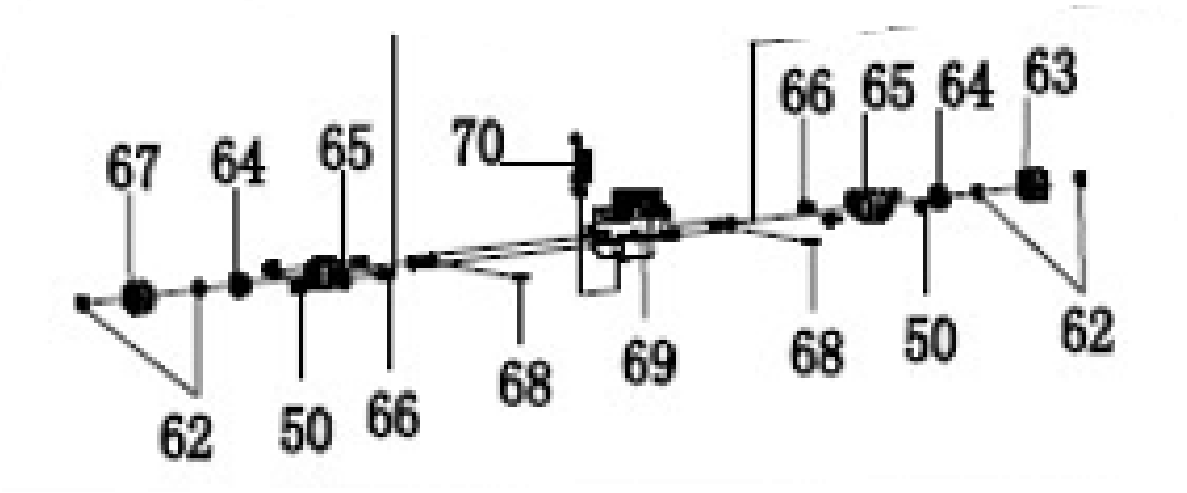

CORTACESPED NIWA CENW-21A/21M 6HP 21" 4EN1

Ref.	Cod. Rumbo	Descripción	Pcs.
62		Clip 12	4
63	2122163	Engranaje de cambio izquierdo Niwa CENW-21A	1
64	2122164	Rodamiento Niwa CENW-21A	2
65	2122165	Soporte de rodamiento Niwa CENW-21A	2
66		Screw M6×16	6
67	2122167	Engranaje de cambio derecho Niwa CENW-21A	1
68	2122168	Eje Niwa CENW-21A	2
69	2122169	Caja de transmision Niwa CENW-21A	1
70		Spring	1

GRUPO RUMBO: Motoimplementos para Bosque, Jardín y Construcción

Teléfono rotativo: 54 11 5263-7862 - Email: ventas@rumbosrl.com.ar

Dirección: Av. Presidente Perón Nº 4749, Benavidez (Norlog), Buenos Aires, Argentina.

A General

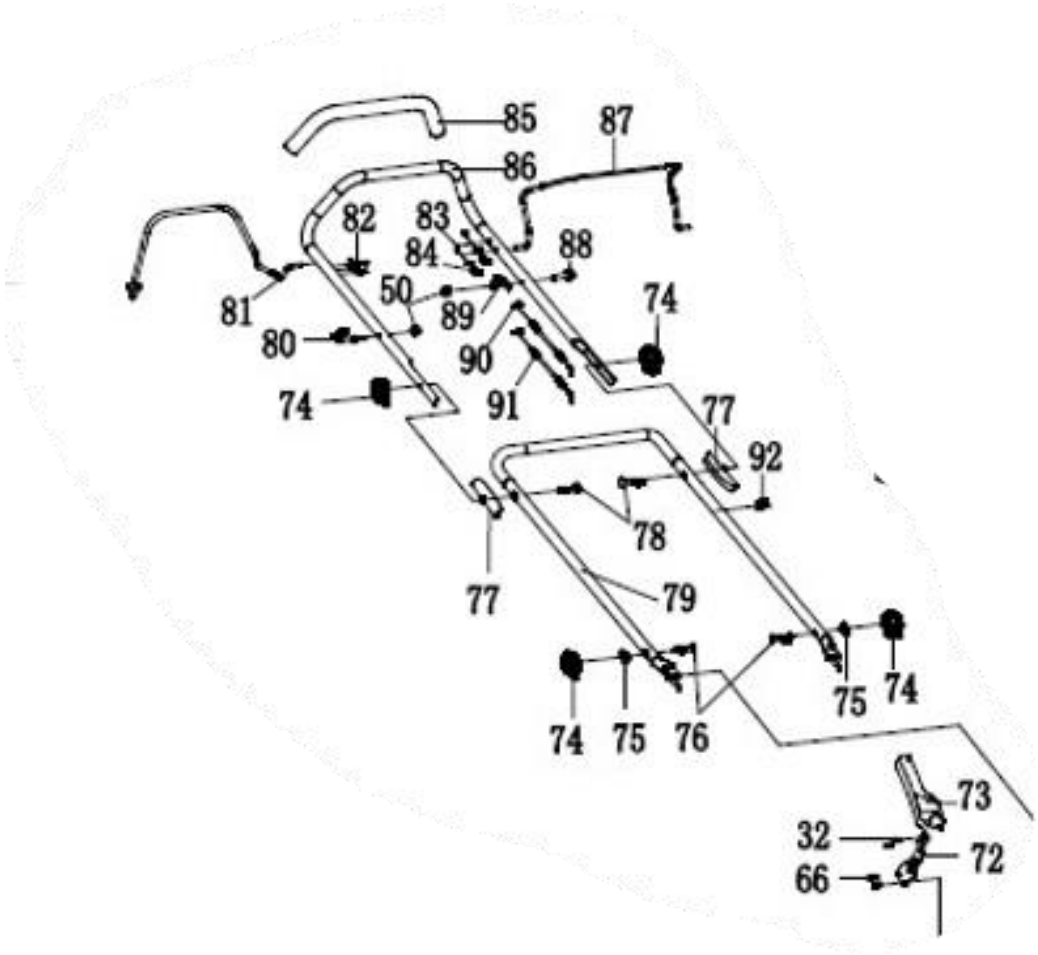
85
87
86
82
83
84
88
81
50
89
74
80
90
74
91
77
92
78
77
79
75
74
74
75
76
73
32
72
66

CORTACESPED NIWA CENW-21A/21M 6HP 21" 4EN1

Ref.	Cod. Rumbo	Descripción	Pcs.
72	2122172	Palanca altura de corte Niwa CENW-21A/21M	1
73	2122173	Manija Niwa CENW-21A/21M	1
74		Screw with plastic nut	4
75		Flat washer	2
76		Screw M8×50	2
77	2122177	Manga aislante Niwa CENW-21A/21M	2
78		Screw M8×60	2
79	2122179	Manillar U Inferior Niwa CENW-21A/21M	1
80		Rope guide support	1
81	2122181	Palanca de acoplamiento Niwa CENW-21A	1
82		Limited plate	1
83	2122183	Linea de conexión Niwa CENW-21A	1
84	2122184	Aislante Niwa CENW-21A	1
85	2122185	Mango de amortiguacion Niwa CENW-21A	1
86	2122186	Asa Superior Niwa CENW-21A	1
87	2122187	Manija de control del freno Niwa CENW-21A	1
88		Screw M6×35	1
89		Bracket for cable	1
90		Limited plate	1
91	2122191	Cable de acoplamiento Niwa CENW-21A	1
92		Card line block	1

GRUPO RUMBO: Motoimplementos para Bosque, Jardín y Construcción

Teléfono rotativo: 54 11 5263-7862 - Email: ventas@rumbosrl.com.ar

Dirección: Av. Presidente Perón Nº 4749, Benavidez (Norlog), Buenos Aires, Argentina.

A General

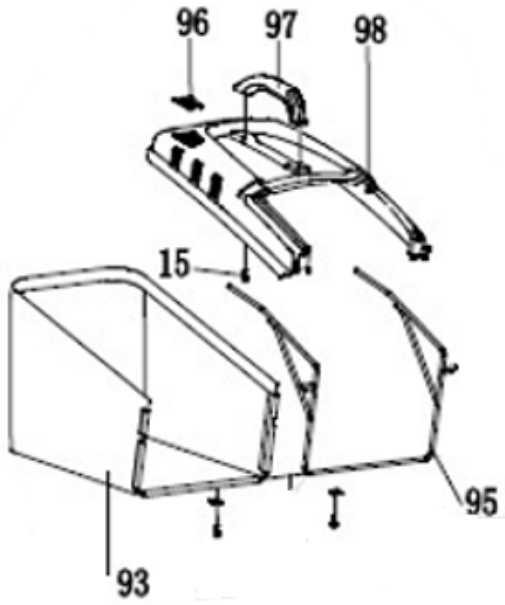

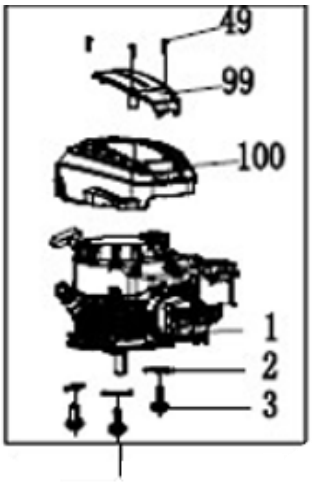

CORTACESPED NIWA CENW-21A/21M 6HP 21" 4EN1

Ref.	Cod. Rumbo	Descripción	Pcs.
93	2122193	Bolsa recolectora de cesped Niwa CENW-21A	1
95		Nut ¢6	2
96	2122196	Marco Niwa CENW-21A/21M	1
97	2122197	Cubierta del indicador Niwa CENW-21A/21M	4
98	2122198	Armazon de bolsa recolectora Niwa CENW-21A/21M	1
99		Decorative plates	1
100		Shroud	1
1		Motor RV170 Niwa CENW-21A	1
2		Washer ¢8	3
3		Combination bolt M8×30	3

GRUPO RUMBO: Motoimplementos para Bosque, Jardín y Construcción

Teléfono rotativo: 54 11 5263-7862 - Email: ventas@rumbosrl.com.ar

Dirección: Av. Presidente Perón Nº 4749, Benavidez (Norlog), Buenos Aires, Argentina.