CORTE VERTICAL NIWA CHNW-20/25

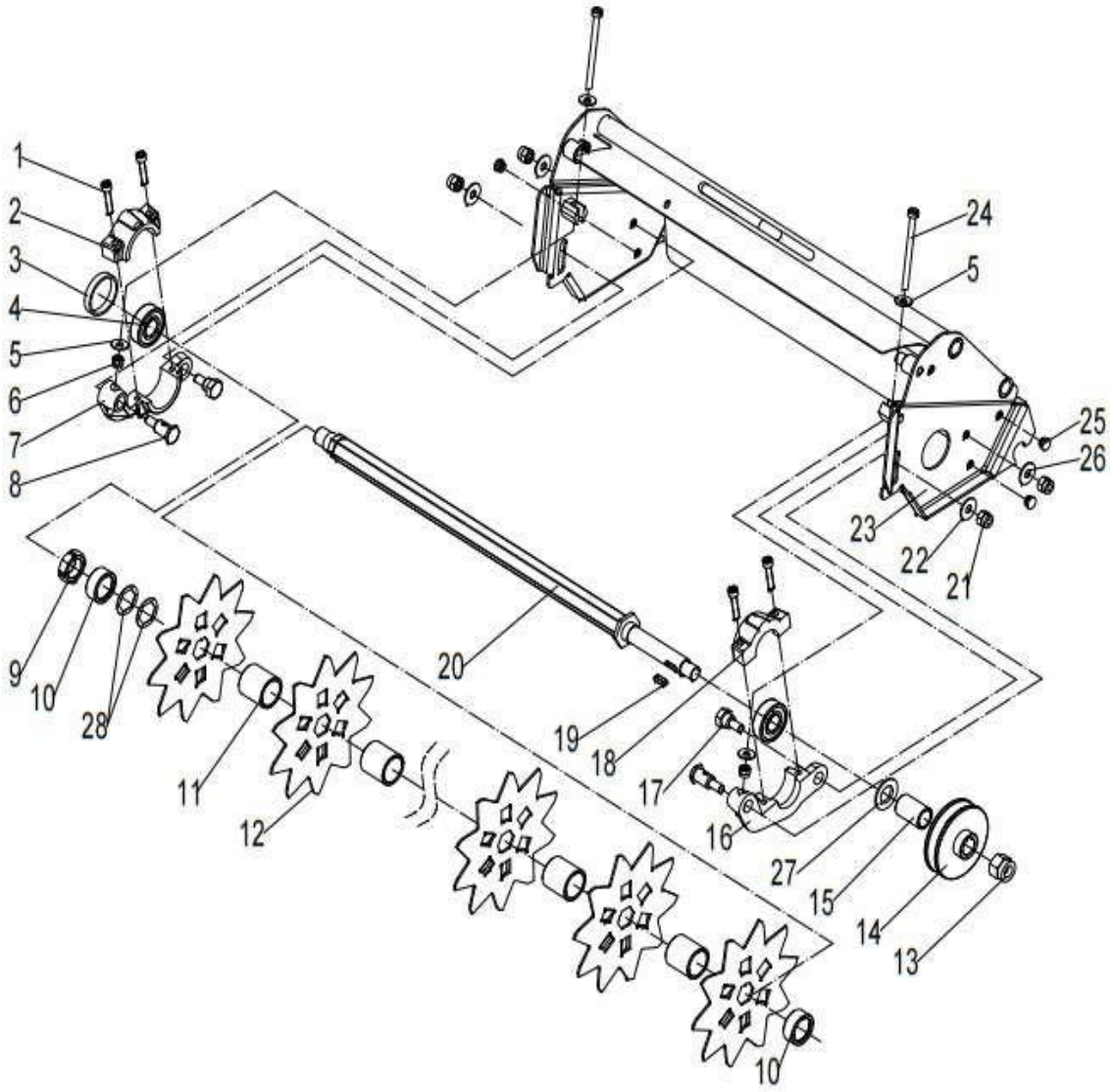

GRUPO RUMBO: Motoimplementos para Bosque, Jardín y Construcción

Teléfono rotativo: 54 11 5263-7862 - Email: ventas@rumbosrl.com.ar

Dirección: Av. Presidente Perón Nº 4749, Benavidez (Norlog), Buenos Aires, Argentina.

CORTE VERTICAL NIWA CHNW-20/25

Ref.	Cod. Rumbo	Descripción	Pcs.
1		Hexagon socket head screw M6×30-black	4
2	4021702	Alojamiento sup derecho rodamiento Niwa CHNW65-20/25	1
3		Spacer	1
4	4021215	Rodamiento Rigido Niwa CHNW-65-20/25	2
5		Washer - A 6	4
6		Hex lock nut M6-LH	2
7	4021707	Alojamiento inf derecho rodamiento Niwa CHNW6520/25	1
8	4021708	Perno con agujero Niwa CHNW-65-20/25	2
9	4020409	Cabezal de cuchilla escarificadora Cpl Niwa CHNW6520/25/VE	1
10		Blade spacer 7,7mm	2
11		Blade spacer 32.3mm	14
12	4020412	Hoja de corte VE Niwa CHNW20/25	15
13		Hex lock nut M14	1
14		Drive pulley	1
15		Pulley spacer	1
16	4021716	Alojamiento sup izquierdo rodamiento Niwa CHNW6520/25	1
17	4021709	Perno Niwa CHNW-65-20/25	2
18	4021718	Alojamiento inf izquierdo rodamiento Niwa CHNW6520/25	1
19		Key-A 5×5×16	1
20	4020420	Eje cortador (20") CHNW-20	1
20	4025420	Eje cortador (25") CHNW-25	4
21		Hex lock nut M8	4
22		Washer - A 8	2
23	4020423	Soporte (20") CHNW-20	1
23	4025423	Soporte (25") CHNW 25	2
24		Slotted cylindrical head screw M6×80-L	2
25		Plug	4
26		Flat washer- A 8	2
27		Spacer	1
28		Plate spacer	A/R
29	4020400	Verticutter cartridge (20")	1
	4025400		

GRUPO RUMBO: Motoimplementos para Bosque, Jardín y Construcción

Teléfono rotativo: 54 11 5263-7862 - Email: ventas@rumbosrl.com.ar

Dirección: Av. Presidente Perón Nº 4749, Benavidez (Norlog), Buenos Aires, Argentina.