A General

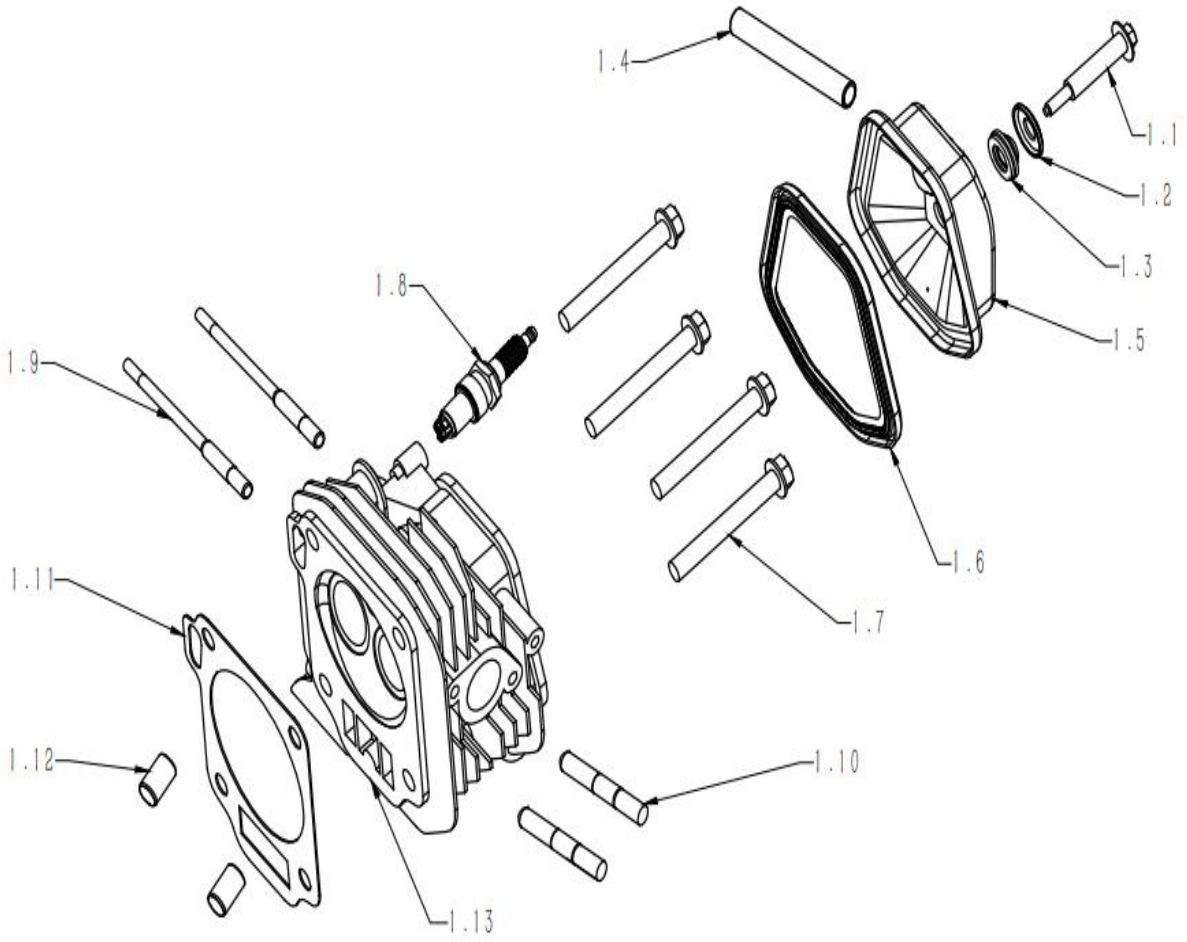

GRUPO RUMBO: Motoimplementos para Bosque, Jardín y Construcción

Teléfono rotativo: 54 11 5263-7862 - Email: ventas@rumbosrl.com.ar

Dirección: Av. Presidente Perón Nº 4749, Benavidez (Norlog), Buenos Aires, Argentina.

MOTOR HORIZONTAL NIWA MNW-130

Ref.	Cod. Rumbo	Descripción	Pcs.
1.1		CYLINDER EPICRANIUM BOLT	1
1.2		CYLINDER EPICRANIUM METAL CAP	1
1.3		THE SCREW APRONS	1
1.4		TUBErBREATHER	1
1.5	2188710	Tapa de válvulas Niwa MNW-80 / 130	1
1.6	2188615	Junta de tapa de válvula Niwa MNW-80/130	1
1.7		BOltrFlange M10x80	4
1.8		SPARK PLUG	1
1.9		BOLTrSTUDrEX M6xM8x126	2
1.10		BOLTrSTUDrEX M8x55	2
1.11	2188024	Junta tapa de cilindro Niwa MNW-130	1
1.12		BOLT STUDrINTAKE	2
1.13	2188690	Tapa de cilindro Niwa MNW-130	1

GRUPO RUMBO: Motoimplementos para Bosque, Jardín y Construcción

Teléfono rotativo: 54 11 5263-7862 - Email: ventas@rumbosrl.com.ar

Dirección: Av. Presidente Perón Nº 4749, Benavidez (Norlog), Buenos Aires, Argentina.

A General

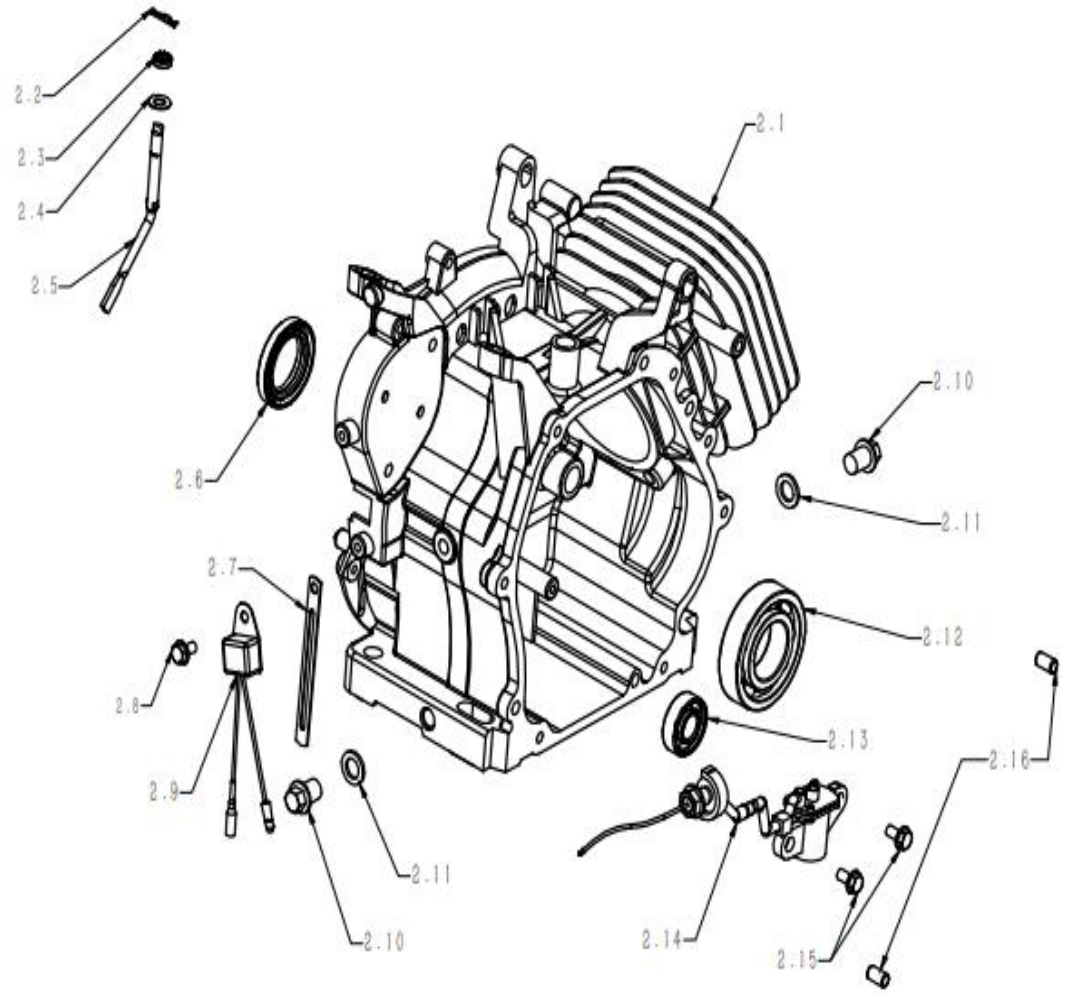

GRUPO RUMBO: Motoimplementos para Bosque, Jardín y Construcción

Teléfono rotativo: 54 11 5263-7862 - Email: ventas@rumbosrl.com.ar

Dirección: Av. Presidente Perón Nº 4749, Benavidez (Norlog), Buenos Aires, Argentina.

MOTOR HORIZONTAL NIWA MNW-130

Ref.	Cod. Rumbo	Descripción	Pcs.
2.1	2188688	Block Niwa MNW130	1
2.2		PIN LOCK	1
2.3		OIL SEAL	1
2.4		WASHER Ø8.5xØ17x1	1
2.5		SHAFTrGOVERNOR ARM	1
2.6	2188350	Retén del cigüeñal Niwa MNW-130	1
2.7			1
2.8		BOLTrFLANGE M6x12	1
2.9	2188171	Alerta de testigo aceite Niwa MNW-130	2
2.10		BOLT M12x1.5-15	2
2.11		WASHER Ø12xØ20x1.5	1
2.12	2188276	Rodamiento de cigüeñal MNW-130	1
2.13	2188793	Rodamiento de tapa de carter Niwa MNW-80/ 130	1
2.14	2188170	Testigo de aceite Niwa MNW-130	1
2.15		BOLTrFLANGE M6X12	2
2.16		Dowel PIN	2

GRUPO RUMBO: Motoimplementos para Bosque, Jardín y Construcción

Teléfono rotativo: 54 11 5263-7862 - Email: ventas@rumbosrl.com.ar

Dirección: Av. Presidente Perón Nº 4749, Benavidez (Norlog), Buenos Aires, Argentina.

A General

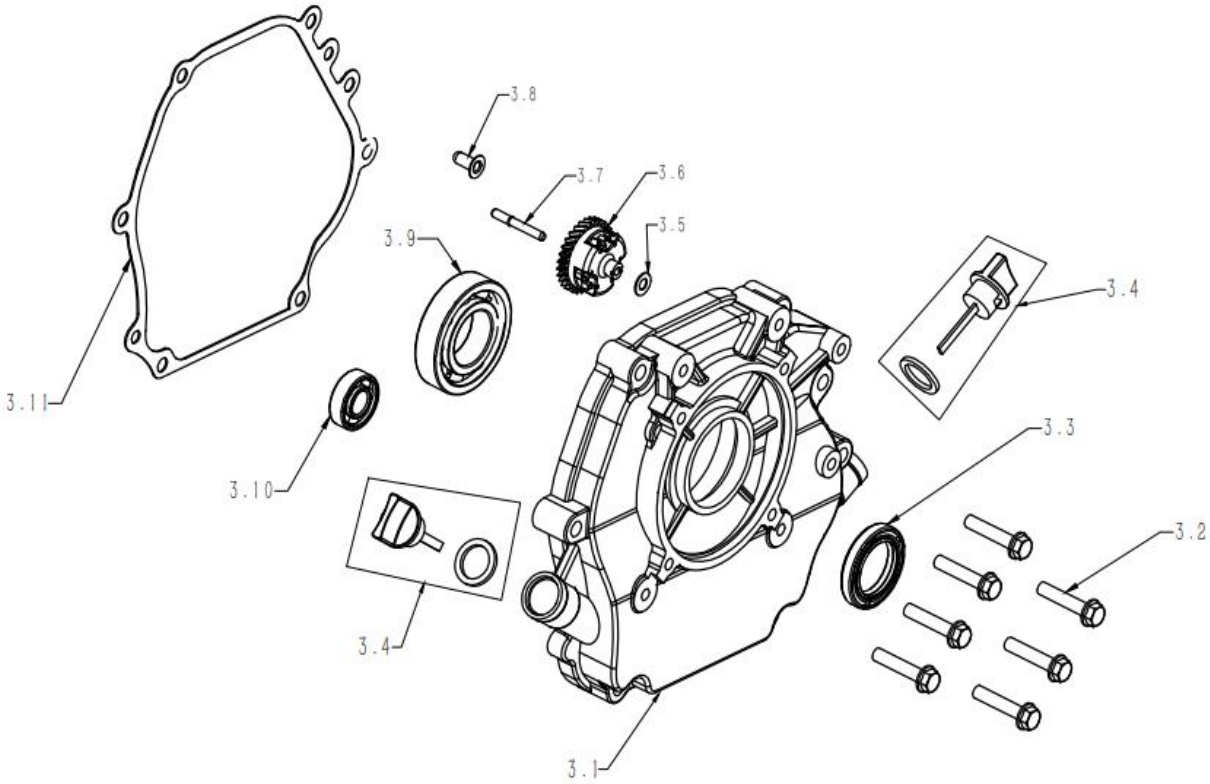

GRUPO RUMBO: Motoimplementos para Bosque, Jardín y Construcción

Teléfono rotativo: 54 11 5263-7862 - Email: ventas@rumbosrl.com.ar

Dirección: Av. Presidente Perón Nº 4749, Benavidez (Norlog), Buenos Aires, Argentina.

MOTOR HORIZONTAL NIWA MNW-130

Ref.	Cod. Rumbo	Descripción	Pcs.
3.1	2188692	Tapa del carter Niwa MNW-130	1
3.2			7
3.3	2188350	Retén del cigüeñal Niwa MNW-130	1
3.4	2173009	Tapon de aceite de block Niwa MNW-130	2
3.5	2188789	Seguro perno de governador Niwa MNW-130	2
3.6	2188777	Goverador de aceite MNW-130	1
3.7	2188788	Perno de governador Niwa MNW-130	1
3.8	2188790	Complemento perno Governador Niwa MNW-130	1
3.9	2188793	Rodamiento de tapa de carter Niwa MNW-80/ 130	1
3.10			1
3.11	2188004	Junta de block Niwa MNW-130	1

GRUPO RUMBO: Motoimplementos para Bosque, Jardín y Construcción

Teléfono rotativo: 54 11 5263-7862 - Email: ventas@rumbosrl.com.ar

Dirección: Av. Presidente Perón Nº 4749, Benavidez (Norlog), Buenos Aires, Argentina.

A General

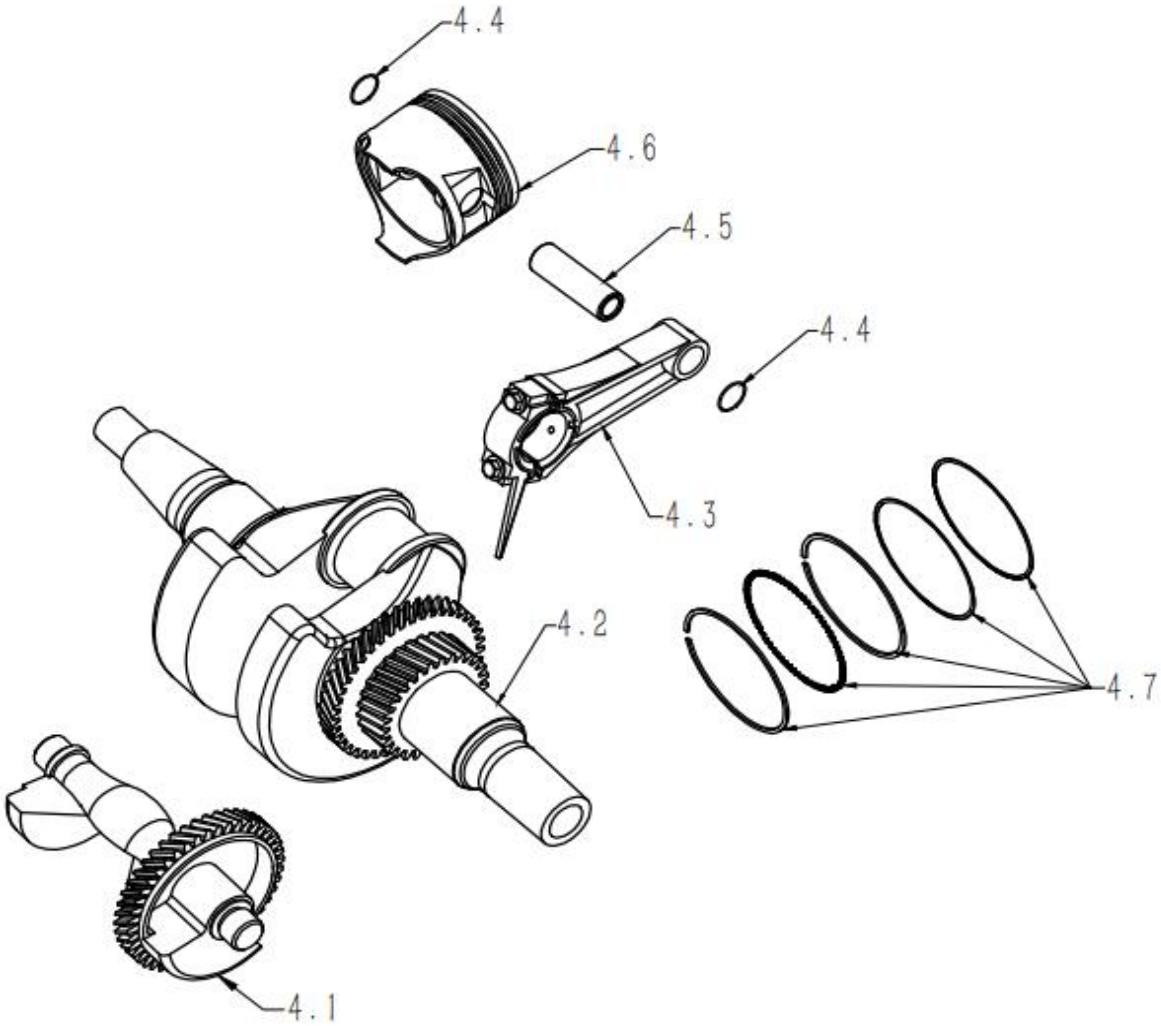

MOTOR HORIZONTAL NIWA MNW-130

Ref.	Cod. Rumbo	Descripción	Pcs.
4.1	2188169	Balanceador Niwa MNW-130	1
4.2	2188700	Cigüeñal Niwa MNW-130	1
4.2	2196401	Cigüeñal Conico Niwa GNW-55/70	1
4.3	2188689	Biela de cigüeñal Niwa MNW-130	1
4.4	2188361	Seguro del perno de piston Niwa MNW-130	2
4.5	2188360	Perno del pistón Niwa MNW-130	1
4.6	2188413	Piston para motor Niwa MNW-130	1
4.7	2188513	Juego de aros para piston Niwa MNW-130	1

GRUPO RUMBO: Motoimplementos para Bosque, Jardín y Construcción

Teléfono rotativo: 54 11 5263-7862 - Email: ventas@rumbosrl.com.ar

Dirección: Av. Presidente Perón Nº 4749, Benavidez (Norlog), Buenos Aires, Argentina.

A General

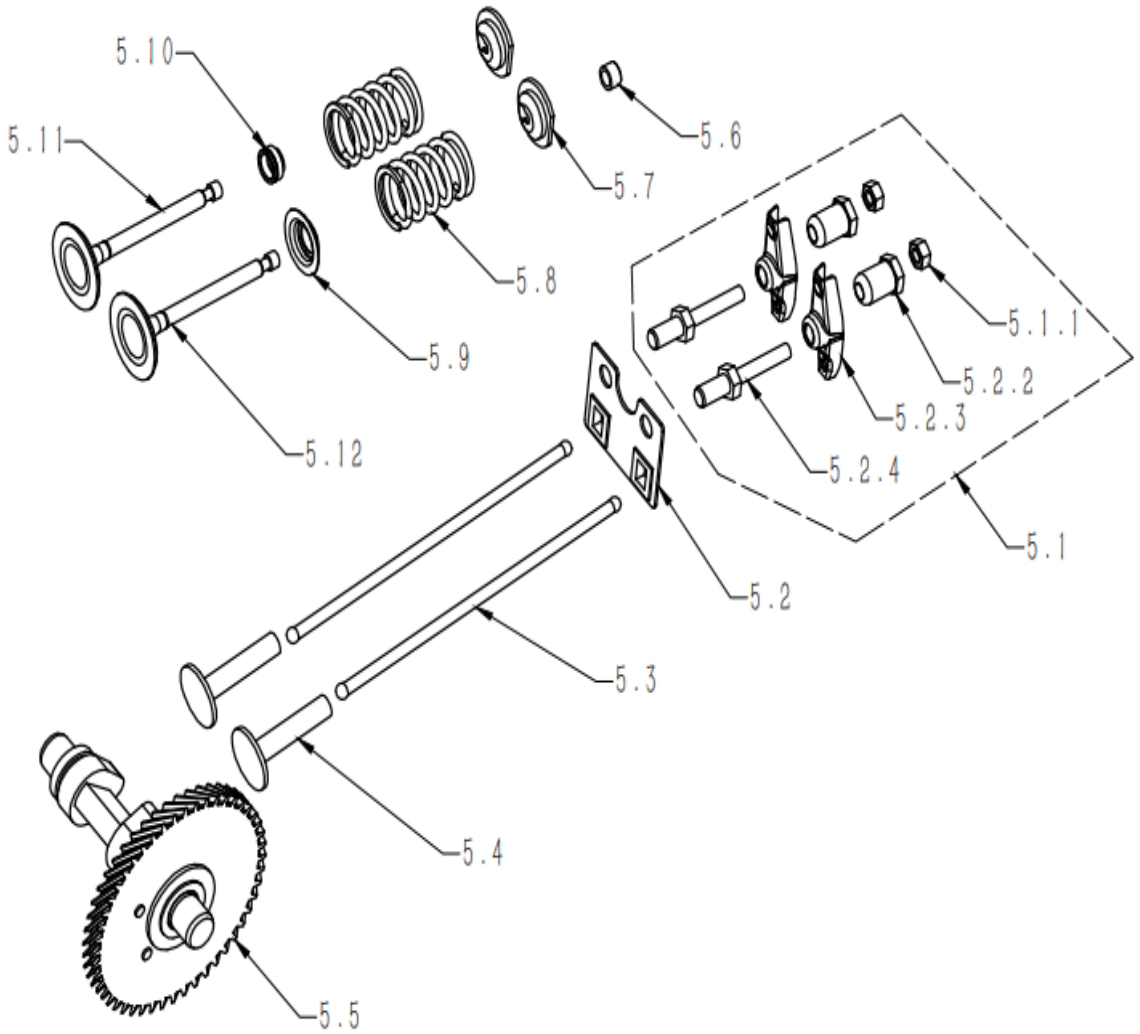

MOTOR HORIZONTAL NIWA MNW-130

Ref.	Cod. Rumbo	Descripción	Pcs.
5.1	2188302	Balancin completo Niwa MNW-80/130	1
5.1.1		NUTrPIVOT ADJUSTING	2
5.1.2		PIVOT ROCKER ARM	2
5.1.3		ROCKER ARM	2
5.1.4		BOLT PIVOT	2
5.2	2188204	Plato guía Niwa MNW80/130	1
5.3	2188205	Varilla de empuje Niwa MNW130	2
5.4	2188206	Botador de balancín Niwa MNW-80/130	2
5.5	2188781	Arbol de levas Niwa MNW-130	1
5.6	2188775	Taque de valvula de escape Niwa MNW80/130	1
5.7	2188773	Seguro de valvula escape Niwa MNW80/130	1
5.8	2188772	Resorte de valvula Niwa MNW80/130	2
5.9	2188774	Seguro de valvula admision Niwa MNW80/130	1
5.10	2188769	Retén de válvulas Niwa MNW-80/130	1
5.11	2188770	Válvula de escape Niwa MNW-130	1
5.12	2188771	Válvula de admisión Niwa MNW-130	1

GRUPO RUMBO: Motoimplementos para Bosque, Jardín y Construcción

Teléfono rotativo: 54 11 5263-7862 - Email: ventas@rumbosrl.com.ar

Dirección: Av. Presidente Perón Nº 4749, Benavidez (Norlog), Buenos Aires, Argentina.

A General

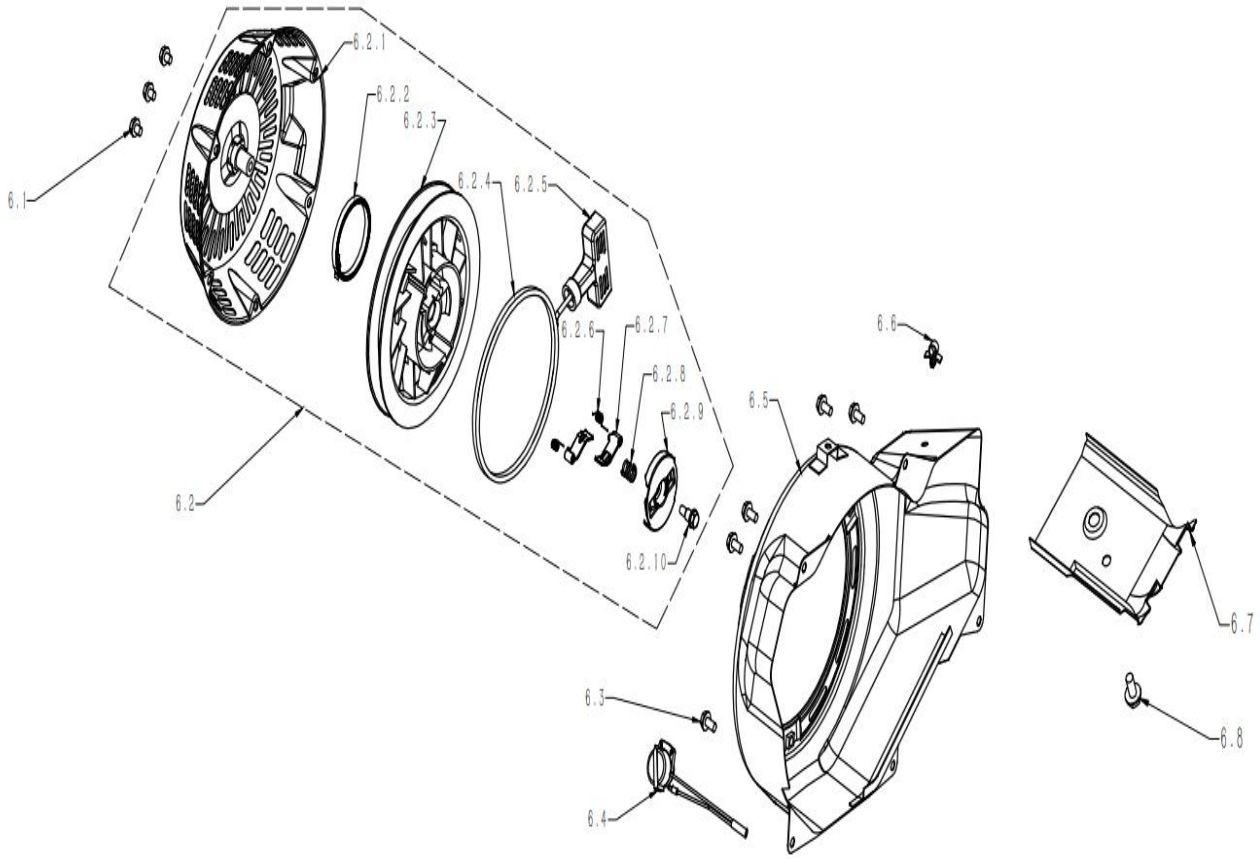

MOTOR HORIZONTAL NIWA MNW-130

Ref.	Cod. Rumbo	Descripción	Pcs.
6.1		BOLTrFLANGE M6x8	3
6.2	2188313	Conjunto de arranque MNW-130	1
6.2.1		COVER COMPrFAN	1
6.2.2	2188511	Resorte de arranque Niwa MNW-80 / 130	1
6.2.3	2188514	Polea de arranque Niwa MNW-130	1
6.2.4		ROPE	1
6.2.5	2168730	Manija de arran Niwa MNW-55/65/80/130	1
6.2.6		SPRINGrRETURN	2
6.2.7		RATCHETrSTARTER	2
6.2.8		SPRINGrFRICTION	1
6.2.9		GUIDErRATCHET	1
6.2.10		SCREWrSETTING	1
6.3		BOLTrFLANGE M6x12	5
6.4		SWITCH ASSYrENGINE STOP	1
6.5		COVER COMPrFAN	1
6.6		WIRE CLIP	1
6.7		SHROUD	1
6.8		BOLTrFLANGE M6x12	1

GRUPO RUMBO: Motoimplementos para Bosque, Jardín y Construcción

Teléfono rotativo: 54 11 5263-7862 - Email: ventas@rumbosrl.com.ar

Dirección: Av. Presidente Perón Nº 4749, Benavidez (Norlog), Buenos Aires, Argentina.

A General

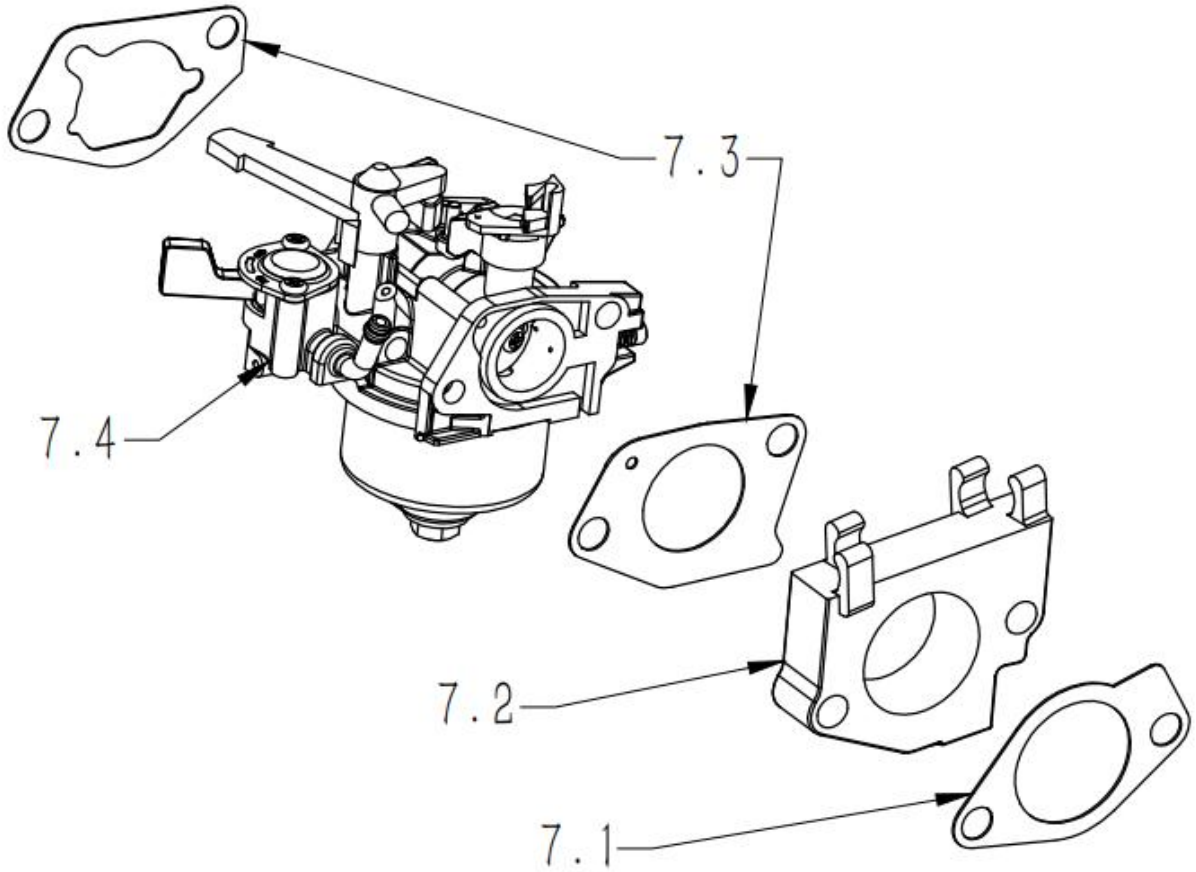

MOTOR HORIZONTAL NIWA MNW-130

Ref.	Cod. Rumbo	Descripción	Pcs.
7.1	2188215	Junta de brida de admisión Niwa MNW-80/130	1
7.2	2173768	Placa de admision Niwa MNW-130	1
7.3	2173785	Kit de juntas de carburador Niwa MNW130	1
7.4	2173613	Carburador Niwa MNW-130	1

GRUPO RUMBO: Motoimplementos para Bosque, Jardín y Construcción

Teléfono rotativo: 54 11 5263-7862 - Email: ventas@rumbosrl.com.ar

Dirección: Av. Presidente Perón Nº 4749, Benavidez (Norlog), Buenos Aires, Argentina.

A General

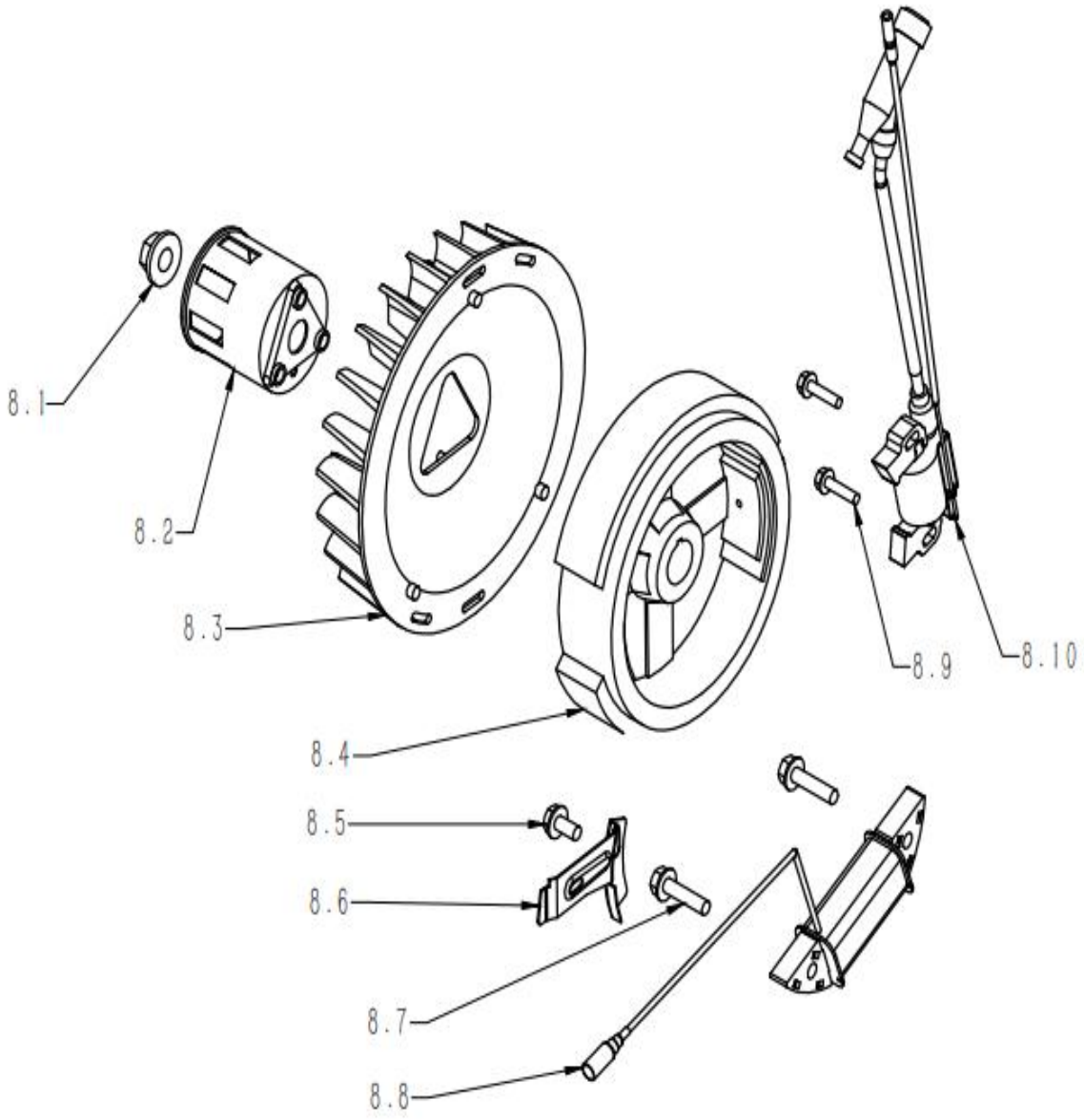

MOTOR HORIZONTAL NIWA MNW-130

Ref.	Cod. Rumbo	Descripción	Pcs.
8.1		NUT SPECIAL M16	1
8.2	2188780	Copa de arranque Niwa MNW-80	1
8.3	2188720	Ventilador plástico Niwa MNW-80	1
8.4	2188088	Magnético Niwa MNW-80	1
8.4	2197009	Volante Magnético MNW-130E/EC	
8.5		BOLTrFLANGE M6x12	1
8.6		CLAMPERrCORD	1
8.7		BOLTrFLANGE M6x25	2
8.8		COIL ASSYrIGNITION	1
8.9		BOLTrFLANGE M6x25	2
8.10	2188188	Módulo de ignición Niwa MNW-80	1

GRUPO RUMBO: Motoimplementos para Bosque, Jardín y Construcción

Teléfono rotativo: 54 11 5263-7862 - Email: ventas@rumbosrl.com.ar

Dirección: Av. Presidente Perón Nº 4749, Benavidez (Norlog), Buenos Aires, Argentina.

A General

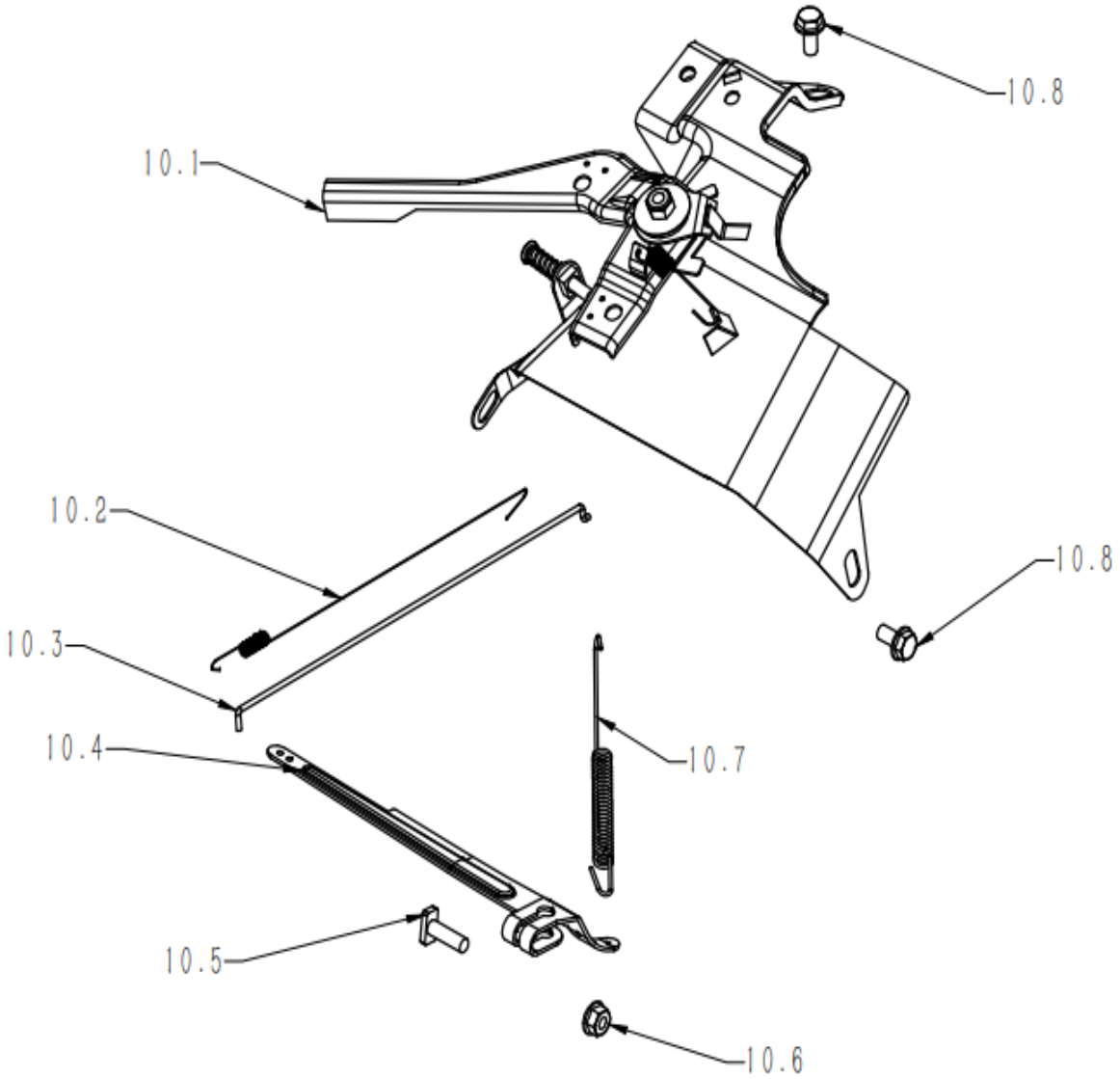

MOTOR HORIZONTAL NIWA MNW-130

Ref.	Cod. Rumbo	Descripción	Pcs.
10.1	2188520	Acelerador Completo Niwa MNW-130	1
10.2	2188521	Resorte de acelerador Niwa MNW-130	1
10.3	2188522	Varilla de acelerador Niwa MNW-130	1
10.4		ARMrGOVERNOR	1
10.5		BOLTrQUADRATE HEAD M6x21	1
10.6		NUT FLANGE M6	1
10.7	2188524	Resorte de Aceleardor Niwa MNW-130	1
10.8		BOLTrFLANGE M6x12	2

GRUPO RUMBO: Motoimplementos para Bosque, Jardín y Construcción

Teléfono rotativo: 54 11 5263-7862 - Email: ventas@rumbosrl.com.ar

Dirección: Av. Presidente Perón Nº 4749, Benavidez (Norlog), Buenos Aires, Argentina.

A General

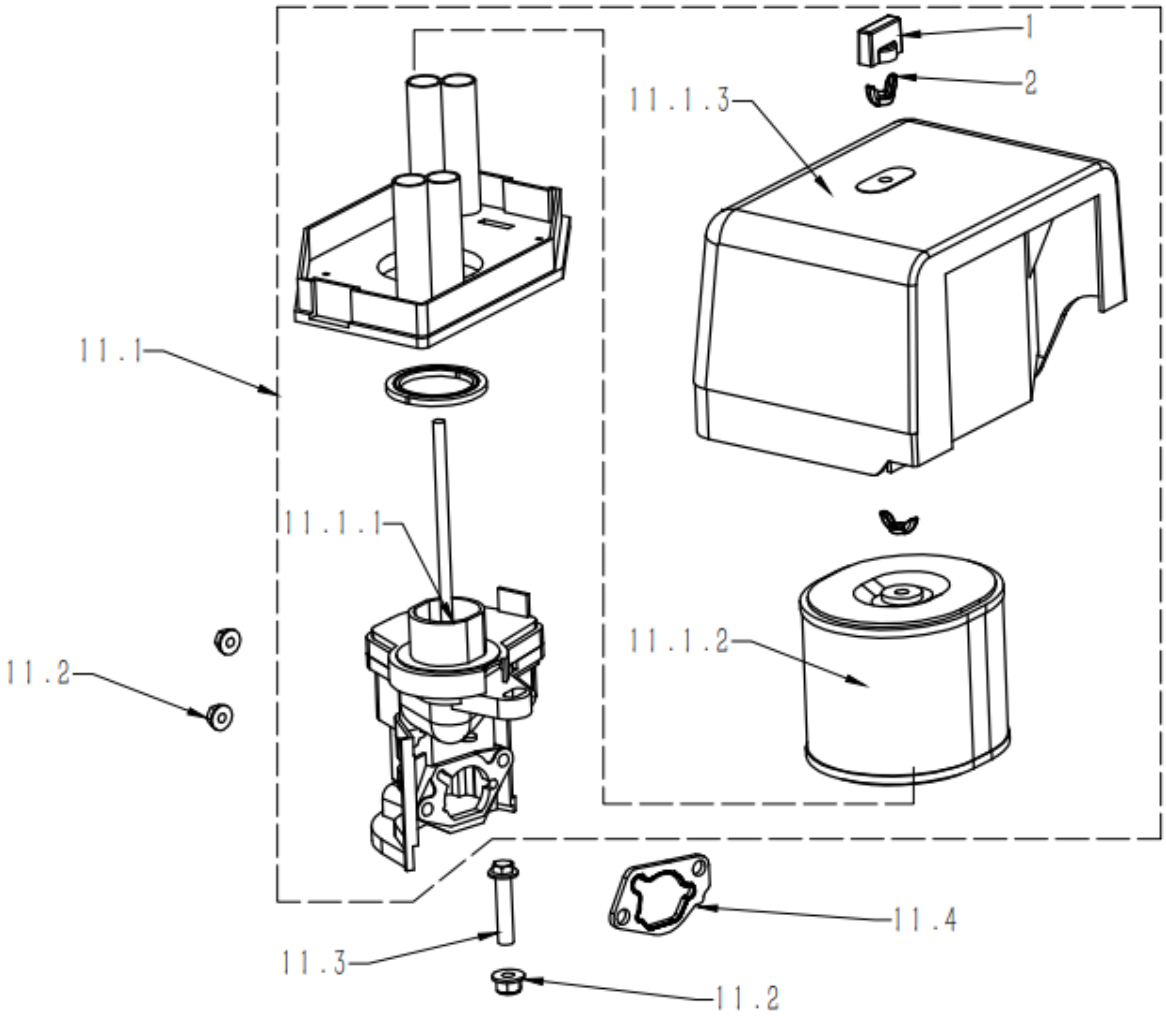

MOTOR HORIZONTAL NIWA MNW-130

Ref.	Cod. Rumbo	Descripción	Pcs.
11.1	2188250	Tapa de filtro completa Niwa MNW80	1
11.1.1	2188214	Brida de admisión de aire Niwa MNW-80	1
11.1.2	2188013	Filtro de Aire Niwa MNW-80	1
11.1.3	2188213	Tapa para filtro de aire Niwa MNW-80	1
11.2		NUT FLANGE M6	3
11.3		BOLTrFLANGE M6x22	2
11.4	2188240	Junta de carburador de goma Niwa MNW-80 / 130	1

GRUPO RUMBO: Motoimplementos para Bosque, Jardín y Construcción

Teléfono rotativo: 54 11 5263-7862 - Email: ventas@rumbosrl.com.ar

Dirección: Av. Presidente Perón Nº 4749, Benavidez (Norlog), Buenos Aires, Argentina.

A General

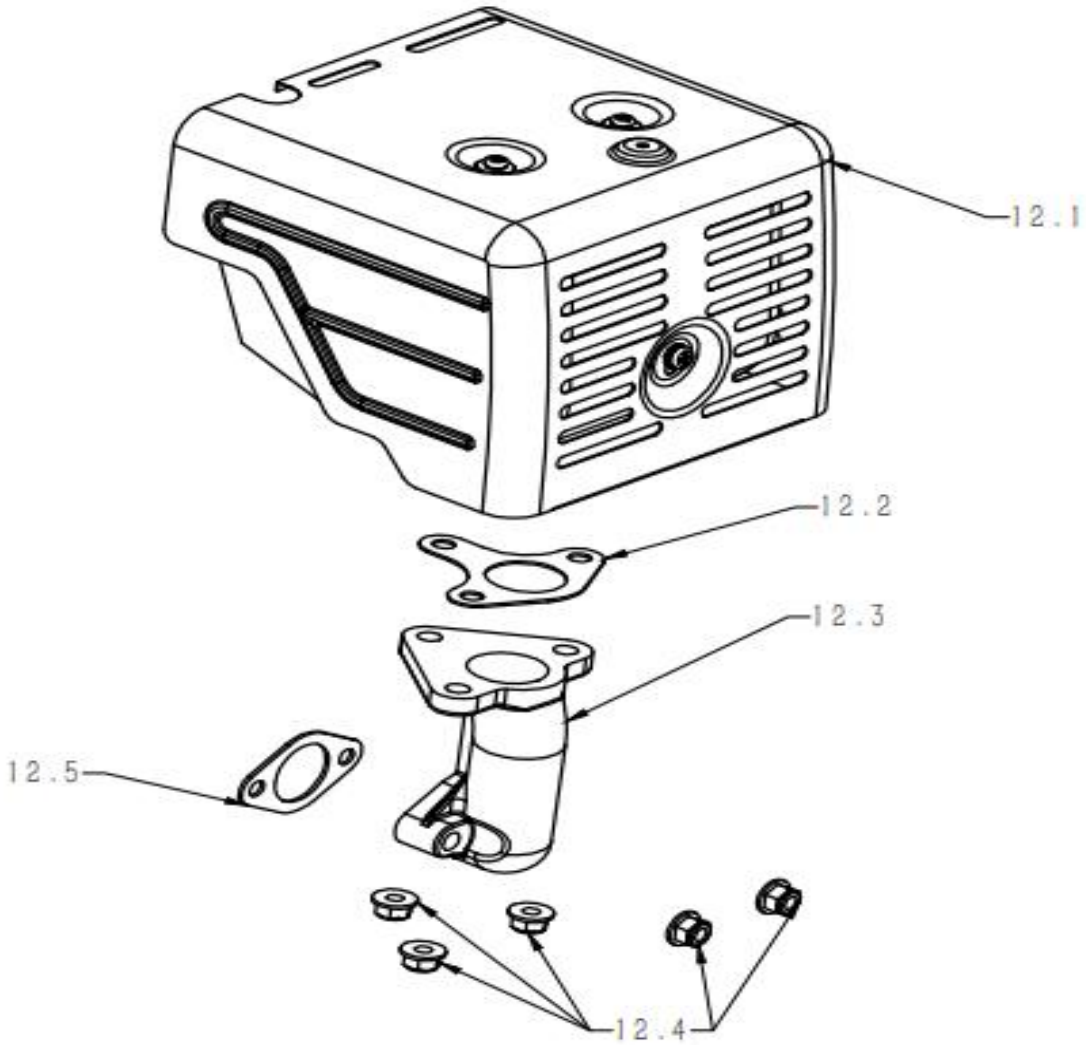

MOTOR HORIZONTAL NIWA MNW-130

Ref.	Cod. Rumbo	Descripción	Pcs.
12.1	2188101	Silenciador Niwa MNW-130	1
12.2	2188531	Junta de silenciador codo y escape Niwa MNW-80/130	1
12.3	2188102	Codo de silenciador Niwa MNW-130	1
12.4		NUT FLANGE M8	5
12.5	2188750	Junta de escape Niwa MNW-80 / 130	1

GRUPO RUMBO: Motoimplementos para Bosque, Jardín y Construcción

Teléfono rotativo: 54 11 5263-7862 - Email: ventas@rumbosrl.com.ar

Dirección: Av. Presidente Perón Nº 4749, Benavidez (Norlog), Buenos Aires, Argentina.

A General

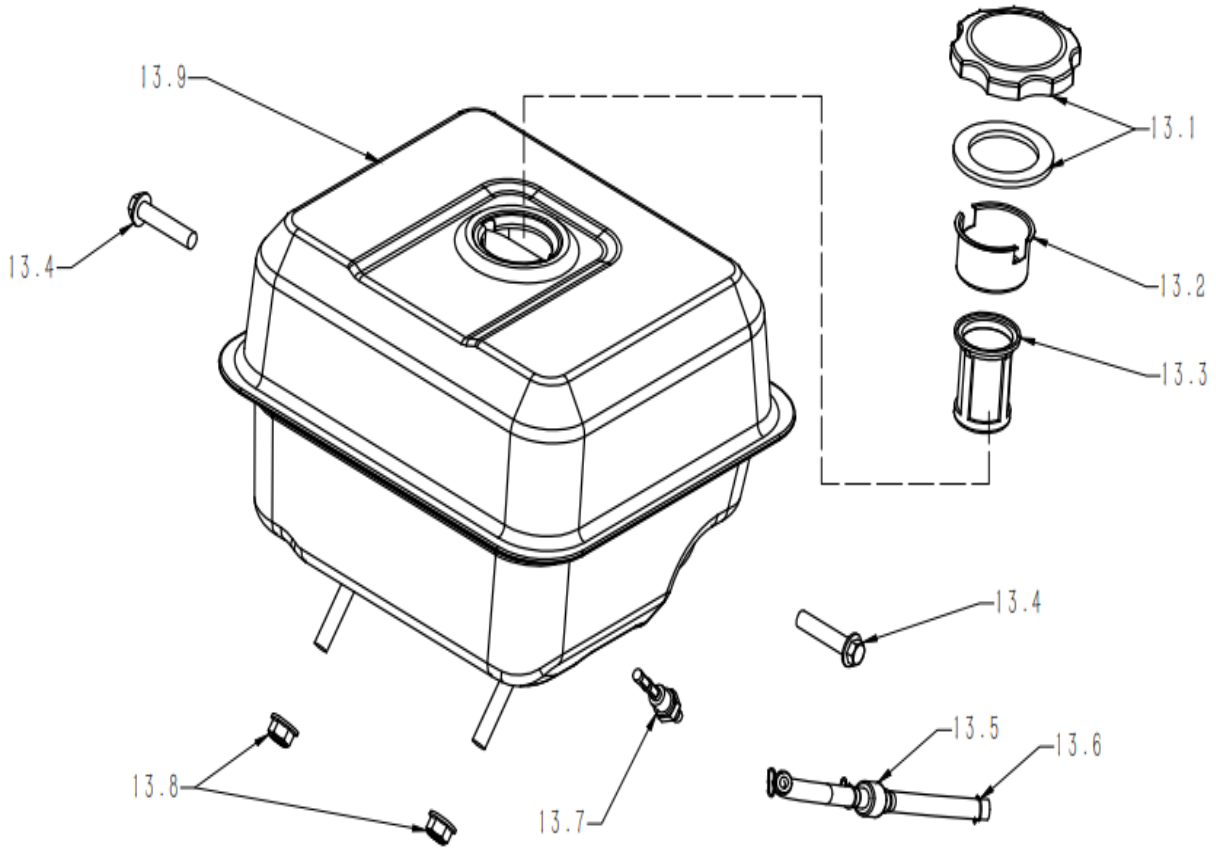

MOTOR HORIZONTAL NIWA MNW-130

Ref.	Cod. Rumbo		Pcs.
13.1	2188550	Tapa tanque combustible Niwa MNW80/ 130	1
13.2	2188211	Soporte de filtro combustible Niwa MNW81/130	1
13.3	2188212	Filtro combustible Niwa MNW81/130	1
13.4		BOLTrFLANGE M8X25	2
13.5	2188761	Manguera de combustible Niwa MNW-80	1
13.6		CLIPrTUBE	2
13.7	2168213	Pre-filtro de combustible Niwa MNW-55/65/808130	1
13.8		NUT FLANGE M8	2
13.9	2188760	Tanque de combustible Niwa MNW-130	1

GRUPO RUMBO: Motoimplementos para Bosque, Jardín y Construcción

Teléfono rotativo: 54 11 5263-7862 - Email: ventas@rumbosrl.com.ar

Dirección: Av. Presidente Perón Nº 4749, Benavidez (Norlog), Buenos Aires, Argentina.