A General

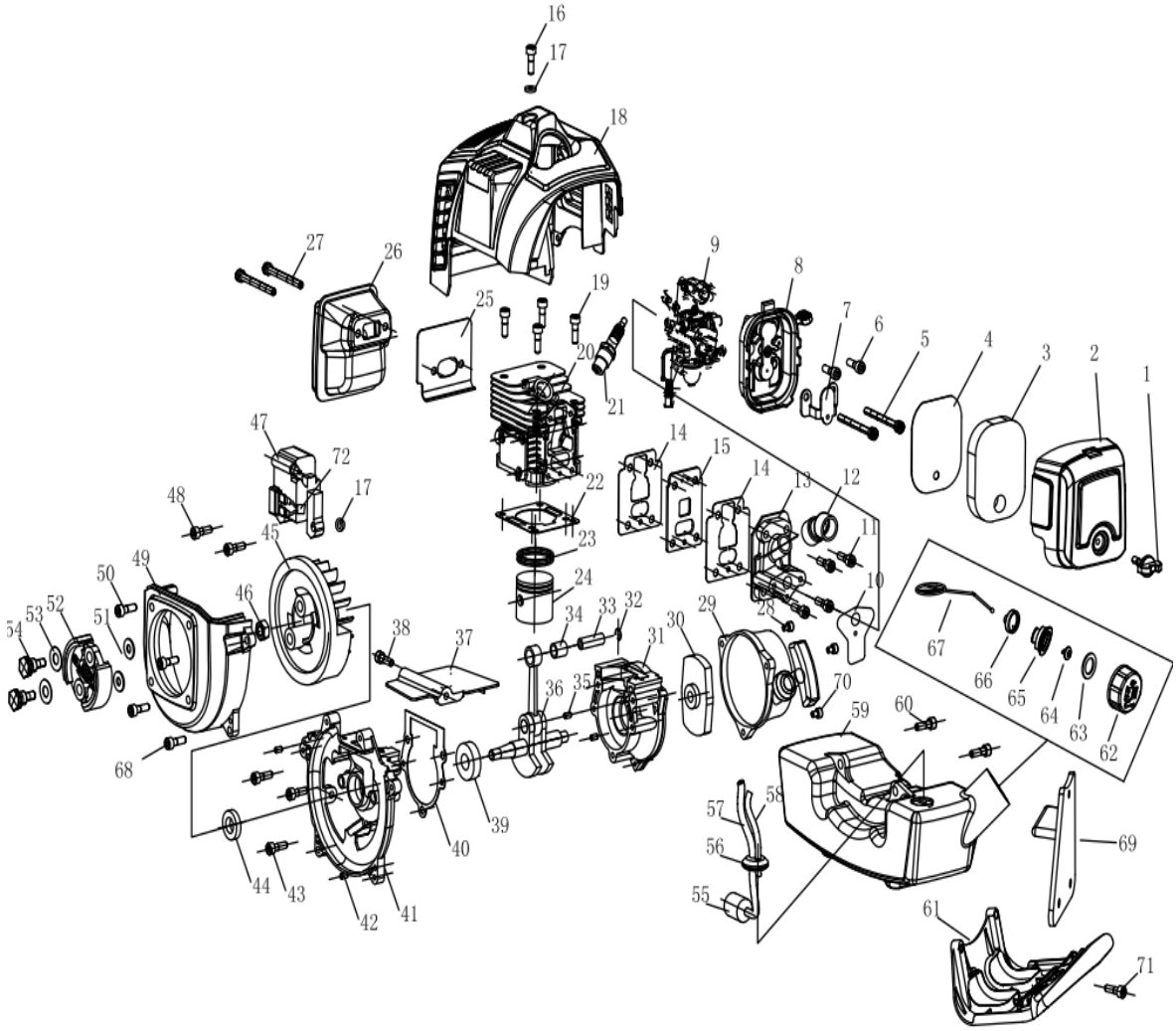

GRUPO RUMBO: Motoimplementos para Bosque, Jardín y Construcción

Teléfono rotativo: 54 11 5263-7862 - Email: ventas@rumbosrl.com.ar

Dirección: Av. Presidente Perón Nº 4749, Benavidez (Norlog), Buenos Aires, Argentina.

PODADORA DE ALTURA JNW-27

Ref.	Cod. Rumbo	Descripción	Pcs.
1		SCREW	1
2	2133002	Tapa filtro aire Niwa JNW-27	1
3	2133003	Filtro aire Niwa JNW-27	1
4	2133004	Deflector del filtro de aire Niwa JNW-27	1
5		SCREW \t5 60	2
6		SCREW II5*12	2
7	2133007	Tope del Filtro de aire Niwa JNW-27	1
8	2133008	Base porta filtro aire Niwa JNW-27	1
9	2133009	Carburador Niwa JNW27	1
10	2133010	Junta base carburador Niwa JNW-27	1
11		SCREW II5X25	4
12	2133012	Tubo admision Niwa JNW-27	1
13	2133013	Brida admision Niwa JNW-27	1
14	2133014	Junta admision Niwa JNW-27	2
15	2133015	Brida intermedia admision Niwa JNW-27	1
16		SCREW U5X14	1
17	2133017	Junta de carcaza cubre cilindro JNW-27	3
18	2133018	Carcaza cubre cilindro JNW-27	1
19		SCREW II5X16	4
20	2133020	Cilindro Niwa JNW-27	1
21	2133021	Bujía Niwa JNW-27 RCJ7	1
22	2133022	Junta cilindro JNW-27	1
23	2134650	Jgo de aros JNW-27	2
24	2133024	Piston Niwa JNW-27	1
25	2133027	Junta escape JNW-27	2
26	2133026	Silenciador JNW-27	1
27		screw	
28		SCREW C01IP. II4X20	2
29	2133029	Tapa de arranque completa JNW-27	i
30	2133030	Porta Trinquete JNW-27	1
31	2133031	Medio carter lado arranque JNW-27	i
32	2133032	Seguro del perno de pistón JNW-27	2
33	2133033	Perno de pistón JNW-27	1
34	2133034	Rod aguja perno piston JNW-27	1
35	2133035	Perno de carter JNW-27	2
36	2133036	Cigüeñal JNW-27	1
37	2133037	Plato guía JNW-27	1
38		SCREW COUP. fI5X12	1
39	2137103	Rodamiento de cigüeñal JNW-27	2
40	2133040	Junta de block JNW-27	j
41	2133041	Medio carter lado volante JNW-27	1
42	2133042	Perno de carter JNW-27	2
43		SCREW CORP. R4X20	3
44	2133044	Retén de aceite JNW-27	2
45	2133045	Magnético Niwa JNW-27	i
46		NUT \I6	1
47	2133047	Modulo de encendido JNW-27	1
48		SCREW C0&. H5X20	2
49	2133049	Tapa protectora de magnético JNW-27	1
50		SCREW COUP. R5X18	2
51		ASHER	2
52	2134101	Embrague Niwa JNW-27/DNW26/BNW-26	1
53		WASHER	2
54	2134932	Bulon de zapata embrague Niwa JNW-27/DNW-26/BNW-26	2
55	2133055	Filtro de combustible JNW-27	1

GRUPO RUMBO: Motoimplementos para Bosque, Jardín y Construcción

Teléfono rotativo: 54 11 5263-7862 - Email: ventas@rumbosrl.com.ar

Dirección: Av. Presidente Perón Nº 4749, Benavidez (Norlog), Buenos Aires, Argentina.

A General

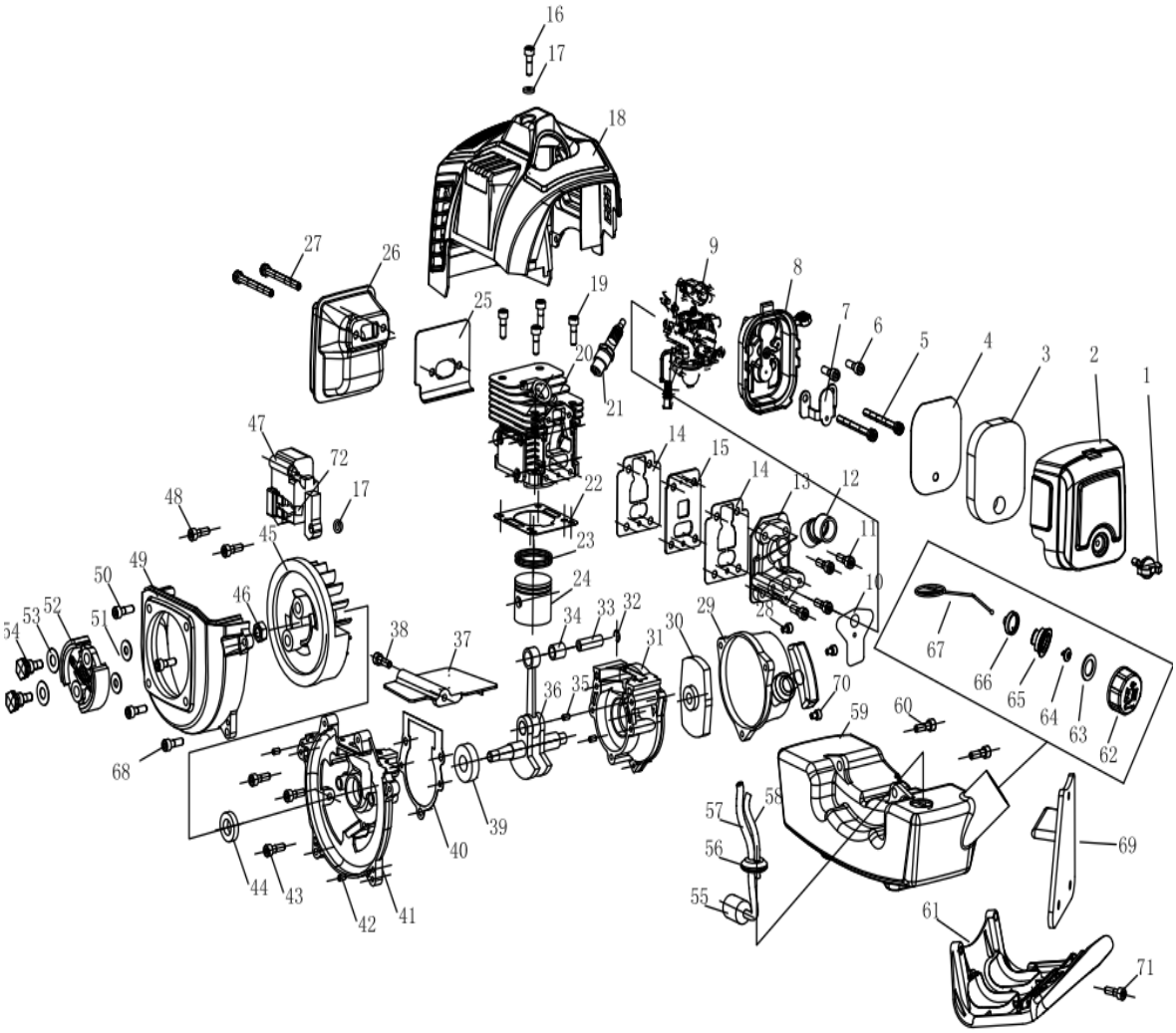

GRUPO RUMBO: Motoimplementos para Bosque, Jardín y Construcción

Teléfono rotativo: 54 11 5263-7862 - Email: ventas@rumbosrl.com.ar

Dirección: Av. Presidente Perón Nº 4749, Benavidez (Norlog), Buenos Aires, Argentina.

PODADORA DE ALTURA JNW-27

Ref.	Cod. Rumbo	Descripción	Pcs.
56		Plug	
57	2133057	Manguera de combustible JNW-27	
58	2133058	Manguera de combustible JNW-27	
59	2133059	Tanque de combustible para JNW-27	
60	2133060	Tornillo silenciador para JNW-27	
61		BRACKET	
62		Fuel Tank Lid	
63		GASKET	
64		INLET	
65		INSIDE LID	
66		US IDE LID	
67		CI—IAIN	
68		SCREW COMP. M5X25	
69		Bracket	
70		SCREW C0flP. fl4X25	
71		SCREW COIIP. 95X25	
72	2133072	Cable del módulo de encendido JNW-27	
	3823312	Jgo de juntas y diafragmas JNW-27 GND-12	

GRUPO RUMBO: Motoimplementos para Bosque, Jardín y Construcción

Teléfono rotativo: 54 11 5263-7862 - Email: ventas@rumbosrl.com.ar

Dirección: Av. Presidente Perón Nº 4749, Benavidez (Norlog), Buenos Aires, Argentina.

A

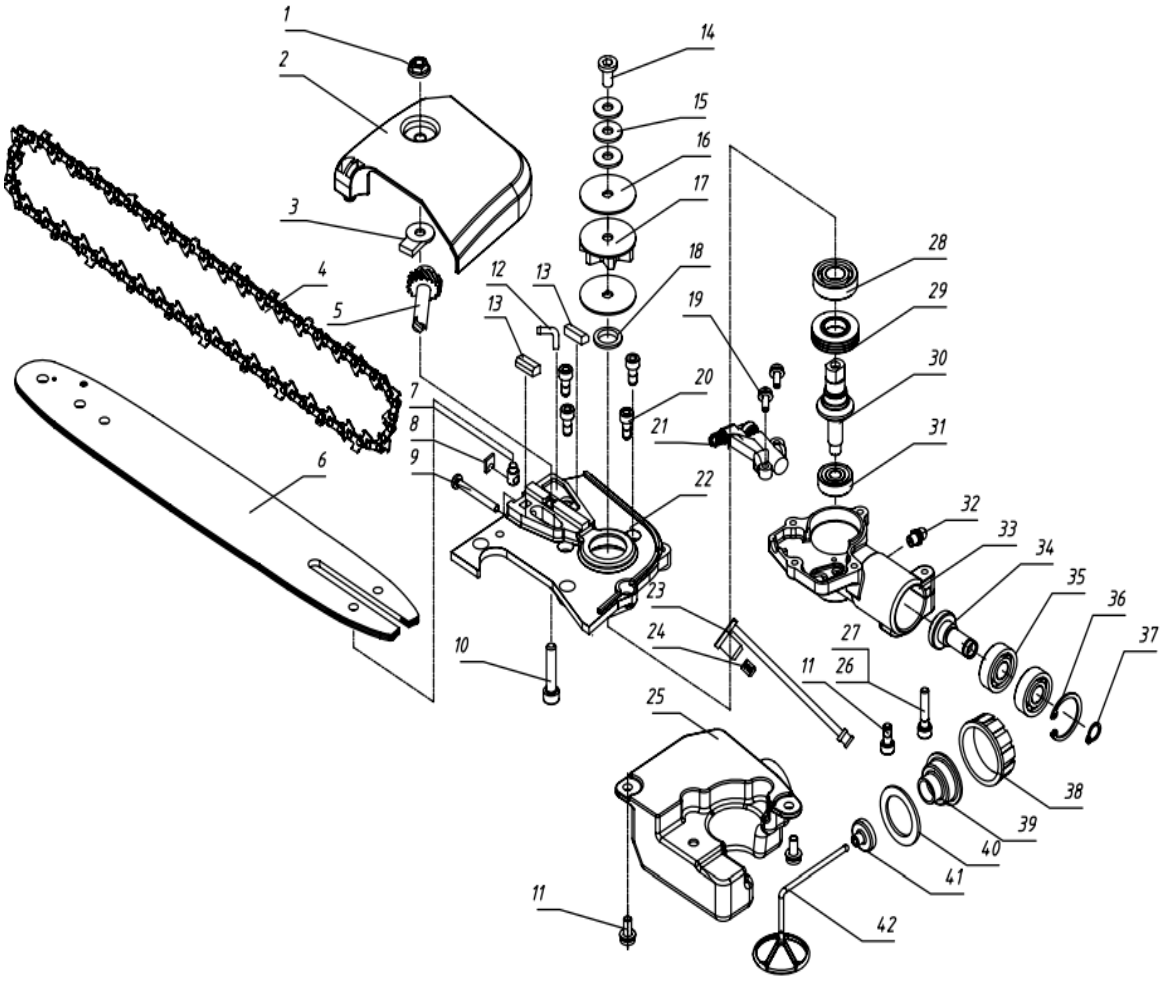

GRUPO RUMBO: Motoimplementos para Bosque, Jardín y Construcción

Teléfono rotativo: 54 11 5263-7862 - Email: ventas@rumbosrl.com.ar

Dirección: Av. Presidente Perón Nº 4749, Benavidez (Norlog), Buenos Aires, Argentina.

PODADORA DE ALTURA JNW-27

Ref.	Cod. Rumbo	Descripción	Pcs.
A	2707000	Accesorio podador Cpl Niwa	1
1		but 146	1
2	2133102	Tapa lateral podadora JNW-27	1
3		Chain thee1 Cover	1
4	2707006	Cadena armada	1
5	2707005	Engranaje Niwa JNW-27	1
6	2707004	Espada Niwa 10" JNW-27	1
7	2707007	Perno e ajuste	1
8	2727008	Bloque fijo	1
9	2707009	Tensor de cadena JNW-27	1
10		screw M6X30	1
11		BOLT ¥5 X 16	2
12	2707017	Tubo de conexión Niwa JNW-27	1
13	2707013	Bloque de proteccion Niwa JNW-27	2
14		Screw	1
15	2707021	Arandela Niwa JNW-27	3
16		Baf l ie	2
17	2133117	Piñon Niwa JNW-27	1
18		Washer	1
19		screw	2
20		screw M5 X 12	4
21	2707015	Bomba de aceite Niwa JNW-27	1
22	2707022	Tapa de caja engranajes Niwa JNW-27	1
23	2133123	Manguera conectora aceite Niwa JNW-27	1
24	2133124	Filtro aceite Niwa JNW-27	1
25	2707025	Tanque de aceite Niwa JNW-27	1
26		Screw M5 X 25	1
27		Washer 5	1
28	2707022	Rodamiento Niwa JNW-27	1
29	2707023	Sin fin de aceite Niwa JNW-27	1
30	2707024	Eje conico Niwa JNW-27	1
31		Bear i ng ti27—Z	1
32		0i 1 cup M6	1
33	2707033	Caja de engranajes Niwa JNW-27	1
34	2707028	Piñon conico Niwa JNW-27	1
35		Bearing 6000—29S/PM	2
36		St ‹ p r ing 2G	1
37		St op r ing 10	1
38	2133138	Tapa tanque aceite Niwa JNW-27	1
39		Inside Cover	1
40		Gasket	1
41		Lid	1
42		Chain	1

GRUPO RUMBO: Motoimplementos para Bosque, Jardín y Construcción

Teléfono rotativo: 54 11 5263-7862 - Email: ventas@rumbosrl.com.ar

Dirección: Av. Presidente Perón Nº 4749, Benavidez (Norlog), Buenos Aires, Argentina.

B

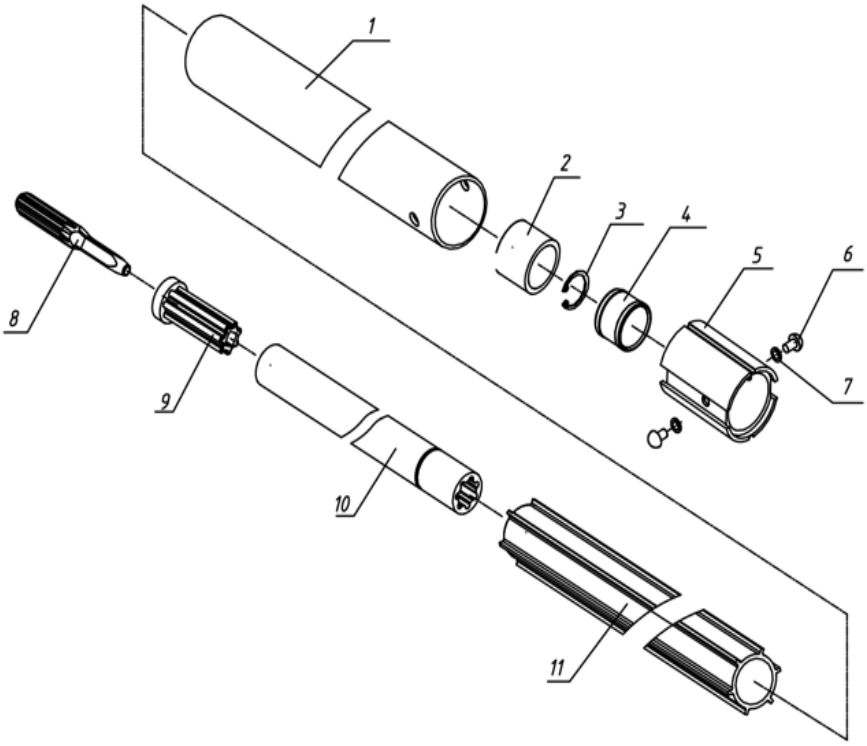

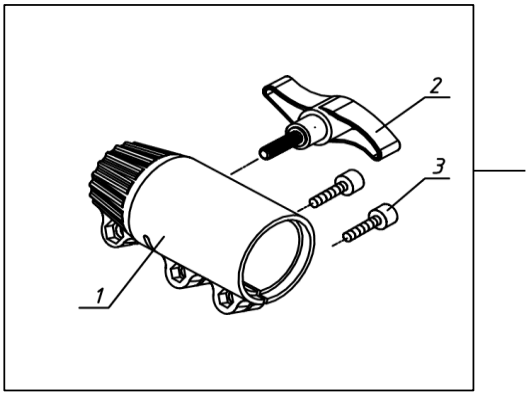

C

PODADORA DE ALTURA JNW-27

Ref.	Cod. Rumbo	Descripción	Pcs.
B	2133200	Transmision superior completa para JNW-27	1
1	2733201	Tubo delantero JNW-27 -	1
2	2133202	Cubre manga JNW-27	1
3			1
4		Shaft Sleeve 1	1
5	2133205	Rodamiento JNW-27	1
6		Rivet 4X8	2
7		Washer 4	2
8	2133208	Perno guia barral para JNW-27	1
9	2133209	Conector de perno guia Niwa n	1
10	2133211	Cardan Niwa JNW-27	1
11		Front Shaft Bracing	1
C	2133250	Conector barral Cpl Niwa JNW-27	1
1		Connect ing Sleeve	1
2		Handle	1
3		Screw US X 20	2

GRUPO RUMBO: Motoimplementos para Bosque, Jardín y Construcción

Teléfono rotativo: 54 11 5263-7862 - Email: ventas@rumbosrl.com.ar

Dirección: Av. Presidente Perón Nº 4749, Benavidez (Norlog), Buenos Aires, Argentina.

D

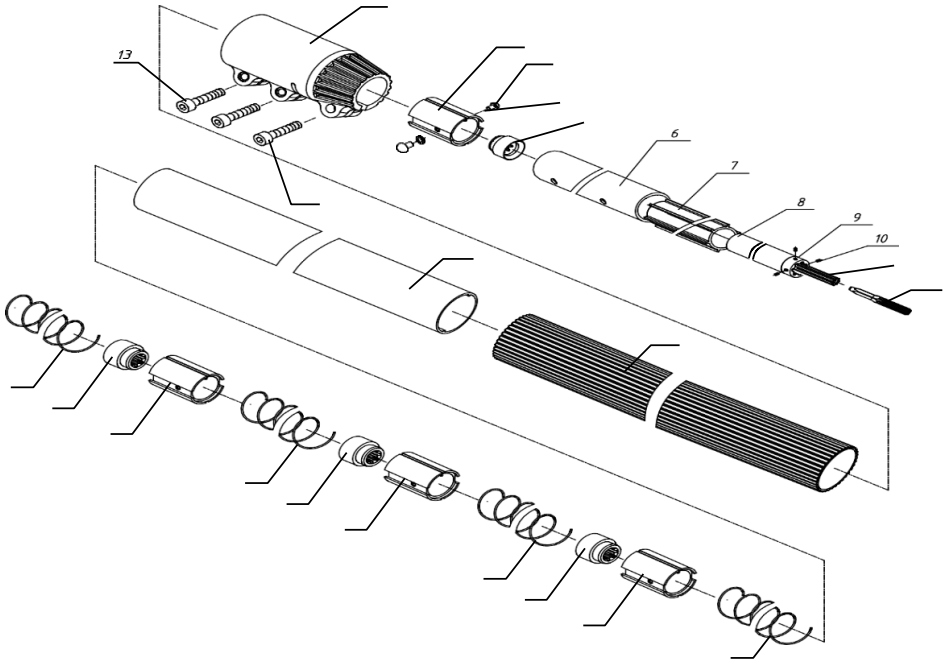

GRUPO RUMBO: Motoimplementos para Bosque, Jardín y Construcción

Teléfono rotativo: 54 11 5263-7862 - Email: ventas@rumbosrl.com.ar

Dirección: Av. Presidente Perón Nº 4749, Benavidez (Norlog), Buenos Aires, Argentina.

PODADORA DE ALTURA JNW-27

Ref.	Cod. Rumbo	Descripción	Pcs.
D	2133260	Transmision inferior Cpl Niwa JNW-27	1
1		Connecting slevve	
2		bearing assy	
3		rivet 4x8	
4		washer 4	
5		shaft slevve ii	
6		thin pipe	
7		back shaft	
8		damping shaft	
9		lock ring with screw	
10		set screws	
11		Conector de perno guia Niwa Jnwa	1
12		Perno guia del barraf Niwa JNW-27	1
13		screw	
14		screw	
15		thick pipe	
16		rubber cover	
17		spring	

GRUPO RUMBO: Motoimplementos para Bosque, Jardín y Construcción

Teléfono rotativo: 54 11 5263-7862 - Email: ventas@rumbosrl.com.ar

Dirección: Av. Presidente Perón Nº 4749, Benavidez (Norlog), Buenos Aires, Argentina.

E

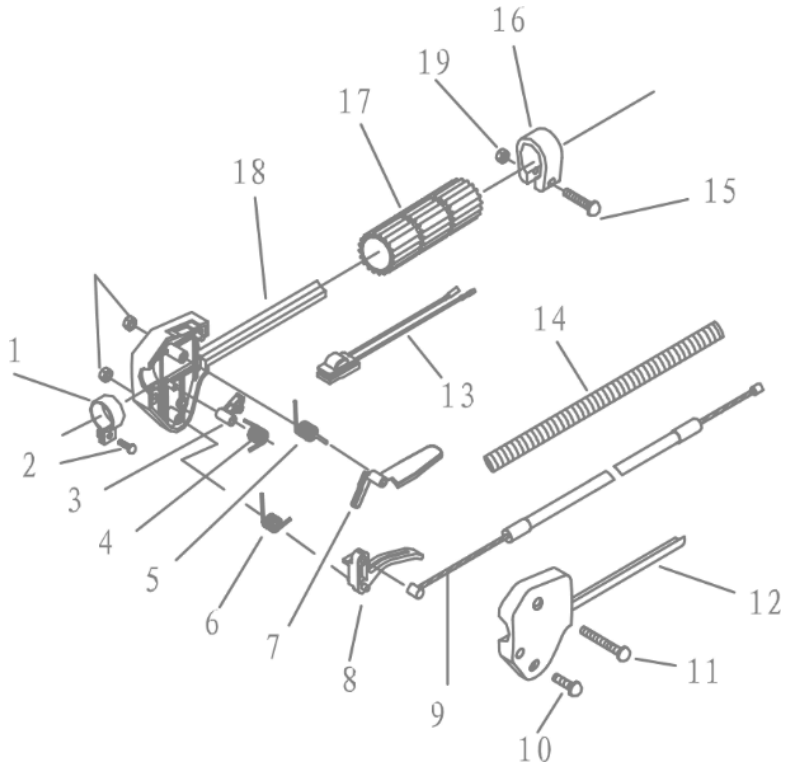

F

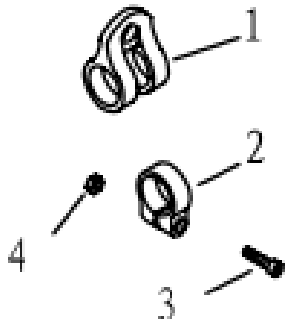

G

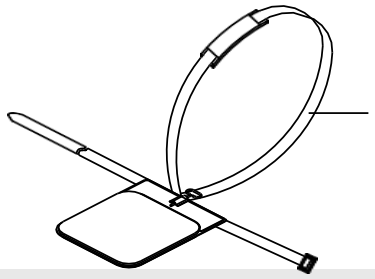

PODADORA DE ALTURA JNW-27

Ref.	Cod. Rumbo	Descripción	Pcs.
E	2260602	Mango acelerador Cpl Niwa JNW-27	
1		clamps	
2		SCREW	
3		TINE	
4		Spring	
5		Spring	
6		Spring	
7	2260134	Seguro gatillo acelerador Niwa JNW-27	
8	2260132	Gatillo acelerador Niwa JNW-27	
9	2133109	Cable acelerador para JNW-27	
10		SCREW	
11		SCREW	
12		BOX,LEFT	
13		stop switch	
14		tube	
15		screw	
16		clamps	
17		rubber cover	
18		box, right	
19		nut	
F	2520331	sujetador de arnes Niwa JNW-27	
1		Harness clamp	
2		clamp	
3		screw	
4		nut	
G	2133000	Arnes completo para JNW-27 -	

GRUPO RUMBO: Motoimplementos para Bosque, Jardín y Construcción

Teléfono rotativo: 54 11 5263-7862 - Email: ventas@rumbosrl.com.ar

Dirección: Av. Presidente Perón Nº 4749, Benavidez (Norlog), Buenos Aires, Argentina.

H

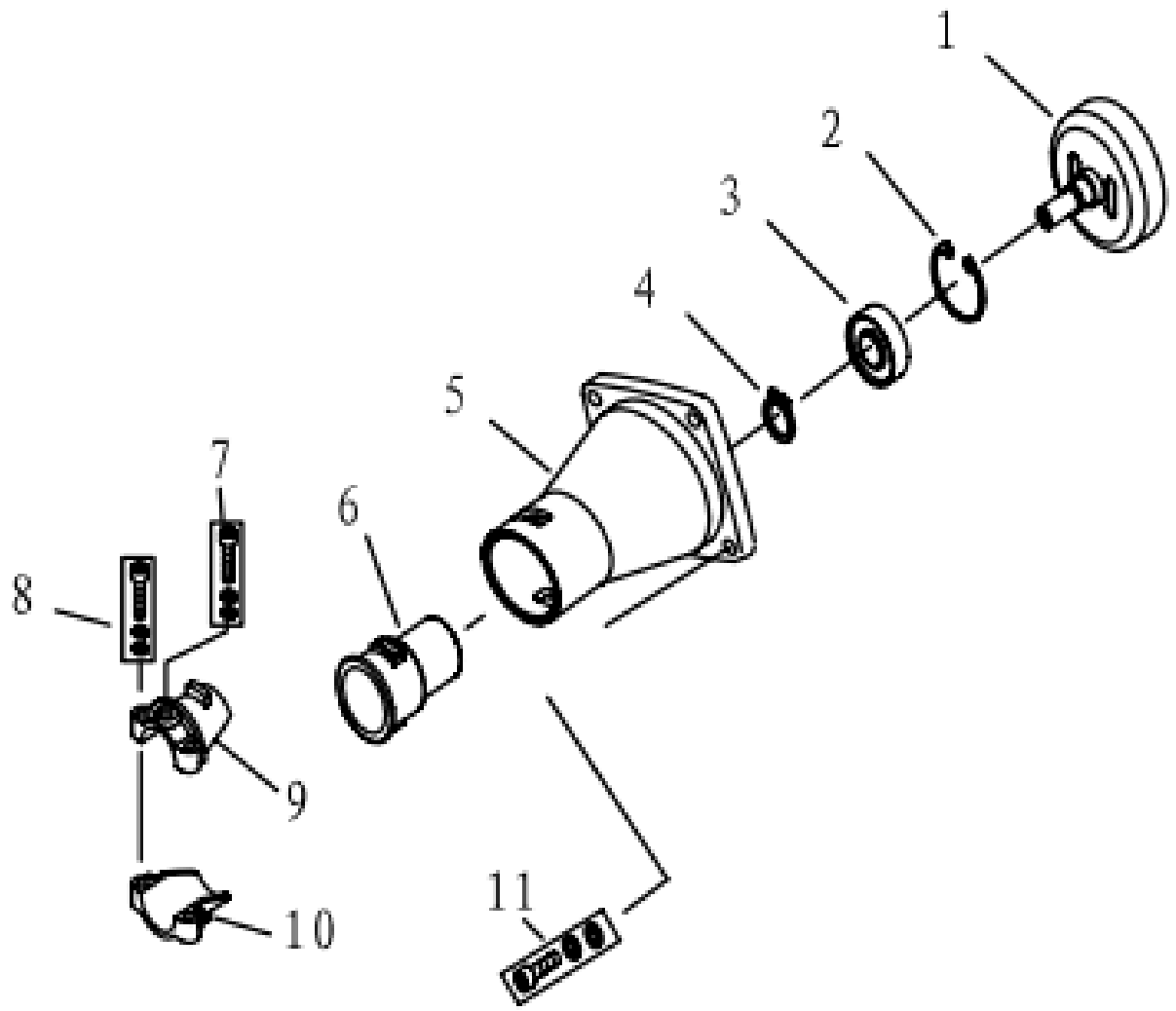

GRUPO RUMBO: Motoimplementos para Bosque, Jardín y Construcción

Teléfono rotativo: 54 11 5263-7862 - Email: ventas@rumbosrl.com.ar

Dirección: Av. Presidente Perón Nº 4749, Benavidez (Norlog), Buenos Aires, Argentina.

PODADORA DE ALTURA JNW-27

Ref.	Cod. Rumbo	Descripción	Pcs.
H	2133101	Caja embrague completa para JNW-27	1
1	2260110	Campana de embrague Niwa JNW-27	1
2		Clutch drum comp	1
3	2137103	Rodamiento Niwa JNW-27	1
4		stop ring	1
5		LINKER	
6	2260142	Amortiguador Niwa JNW-27DNW26	
7		SCREW	
8		SCREW	
9	2520751	Mordaza inferior Niwa JNW-27	1
10	2520752	Mordaza superior Niwa JNW-27	1
11			
		JNW	

GRUPO RUMBO: Motoimplementos para Bosque, Jardín y Construcción

Teléfono rotativo: 54 11 5263-7862 - Email: ventas@rumbosrl.com.ar

Dirección: Av. Presidente Perón Nº 4749, Benavidez (Norlog), Buenos Aires, Argentina.